

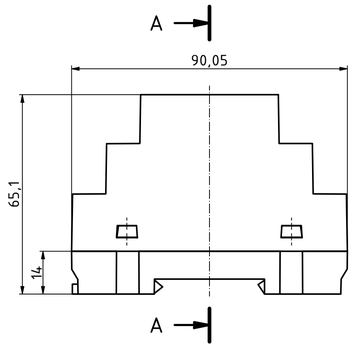

ISO (1 : 1)

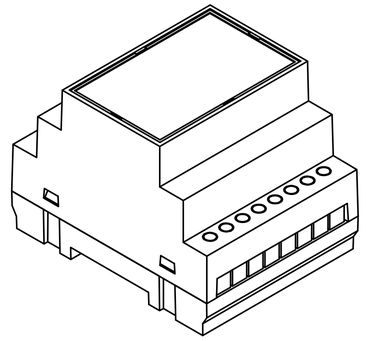

ISO (1 : 1)

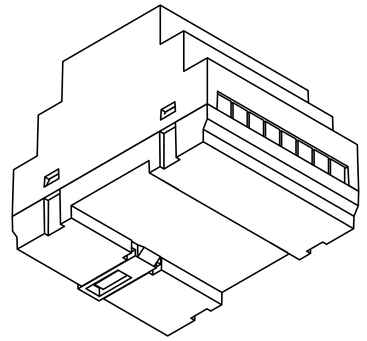

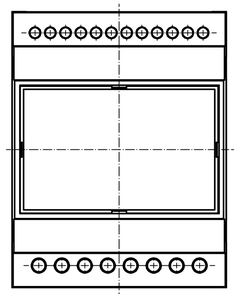

A-A (1 : 1)

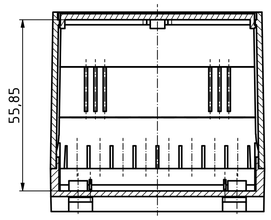

E

Frontplatte/
Front panel

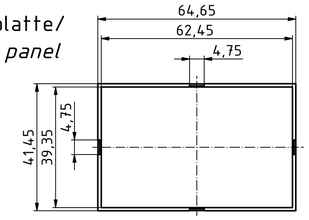

E

E-E (1 : 1)

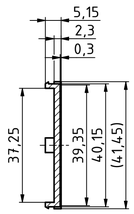

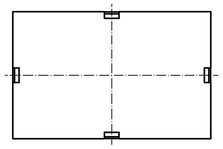

ISO (1 : 1)
Nur Frontplatte/
Only front panel

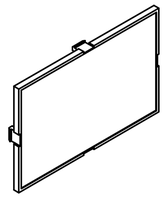

B

B-B (1 : 1)

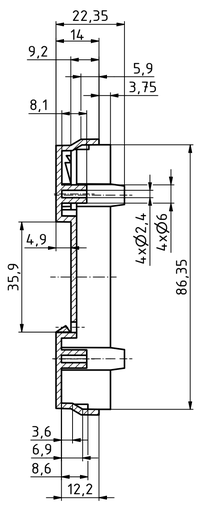

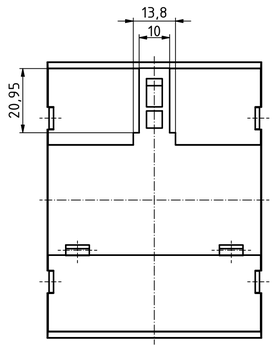

Unterteil/
Base

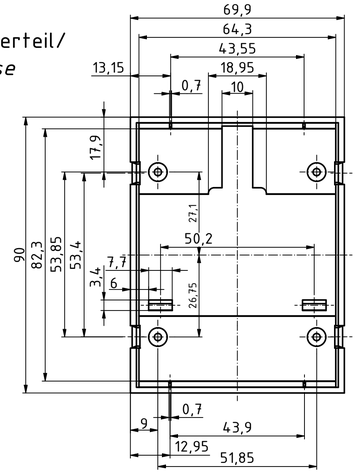

B

Oberteil/
Lid

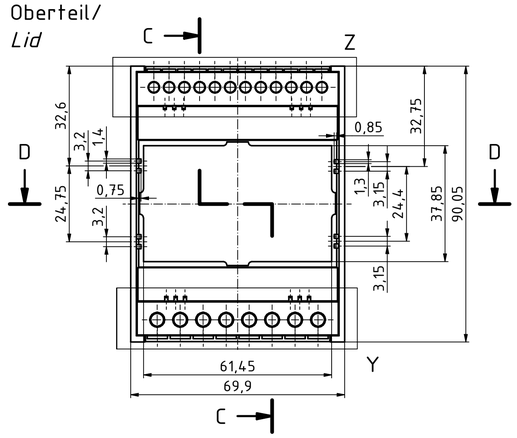

C-C (1 : 1)

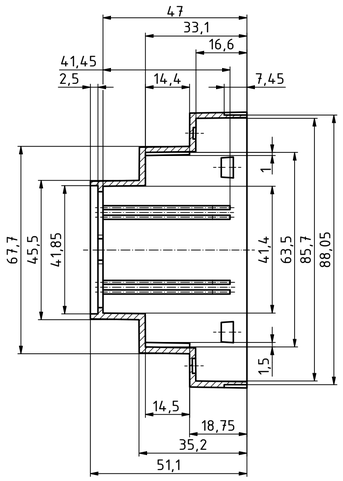

Z (2 : 1)

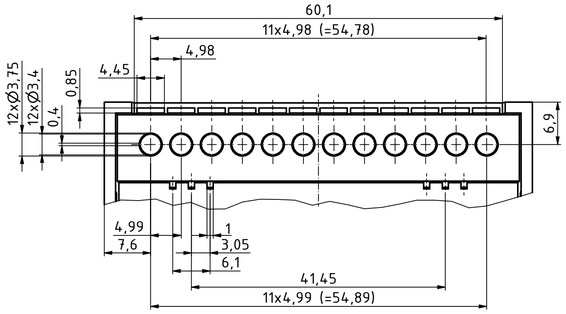

Y (2 : 1)

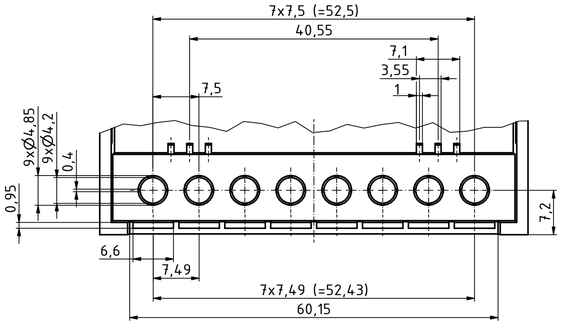

D-D (1 : 1)

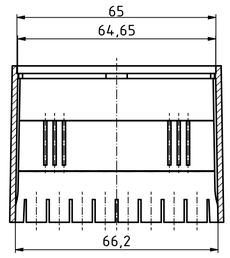

"Schutzvermerk nach DIN ISO 16016 beachten" *"Please pay attention to copyright note DIN ISO 16016"*

				Datum/*Date*	Name/*name*
			Gezeichnet	24.07.2018	AR
			Kontrolliert		
			Norm		
Status	A.Nr./*Alt.No*	Datum/*Date*	Name		

Zeichnungs-Nr. / *Drawing-No.*: 1K 5455.046.01

4U-070907

Katalogzeichnung/Catalogue drawing

2504238.idw

1:1 (2:1)

A1