ORBIS® QUICKFIX

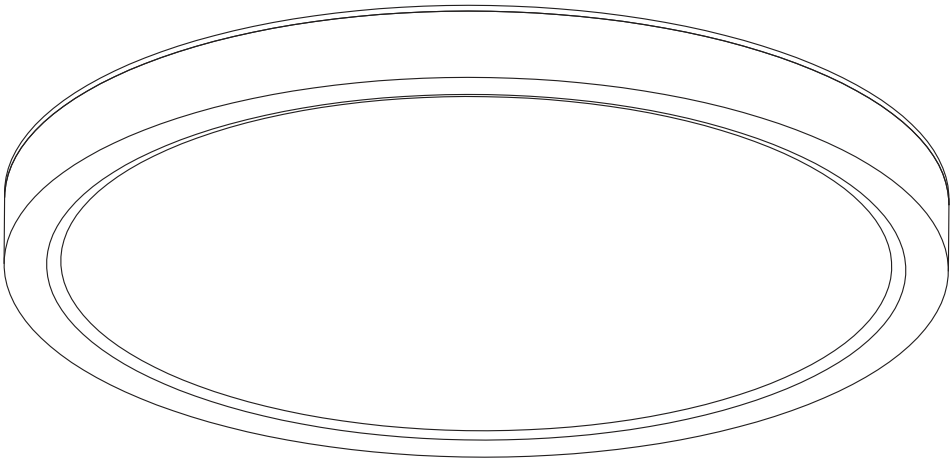

	EAN	W	lm light source	lm output	K	(°C)	V~	mA	Hz	DF	PF	(°)	
ORBIS QUICKFIX 195 16W CLICKD 830BK	4099854603860	16	2400	1200	3000	-20… +40	220-240	150	50/60	0.7	0.5	115	15000
ORBIS QUICKFIX 195 16W CLICKD 830WT	4099854603884	16	2400	1200	3000	-20… +40	220-240	150	50/60	0.7	0.5	115	15000
ORBIS QUICKFIX 195 16W CLICKD 830SI	4099854604003	16	2400	1200	3000	-20… +40	220-240	150	50/60	0.7	0.5	115	15000
ORBIS QUICKFIX 245 20W CLICKD 830BK	4099854604126	20	3500	2100	3000	-20… +40	220-240	180	50/60	0.7	0.5	115	15000
ORBIS QUICKFIX 245 20W CLICKD 830WT	4099854604188	20	3500	2100	3000	-20… +40	220-240	180	50/60	0.7	0.5	115	15000
ORBIS QUICKFIX 245 20W CLICKD 830SI	4099854604324	20	3500	2100	3000	-20… +40	220-240	180	50/60	0.7	0.5	115	15000
ORBIS QUICKFIX 320 24W CLICKD 830BK	4099854604409	24	4100	2500	3000	-20… +40	220-240	180	50/60	0.7	0.5	115	15000
ORBIS QUICKFIX 320 24W CLICKD 830WT	4099854604447	24	4100	2500	3000	-20… +40	220-240	180	50/60	0.7	0.5	115	15000
ORBIS QUICKFIX 320 24W CLICKD 830SI	4099854604546	24	4100	2500	3000	-20… +40	220-240	180	50/60	0.7	0.5	115	15000

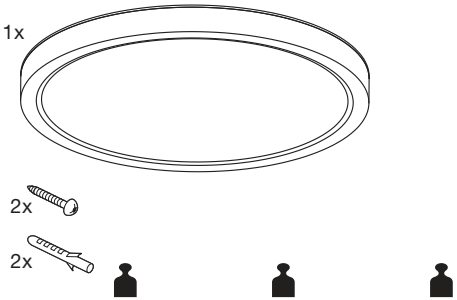

380 g	540 g	810 g
4099854603860	4099854604126	4099854604409
4099854603884	4099854604188	4099854604447
4099854604003	4099854604324	4099854604546

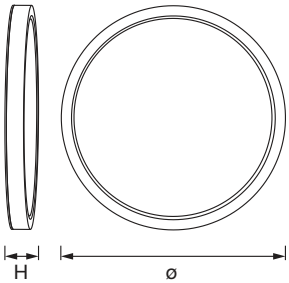

	ø	H
ORBIS QUICKFIX 195	195	24
ORBIS QUICKFIX 245	245	24
ORBIS QUICKFIX 320	320	24

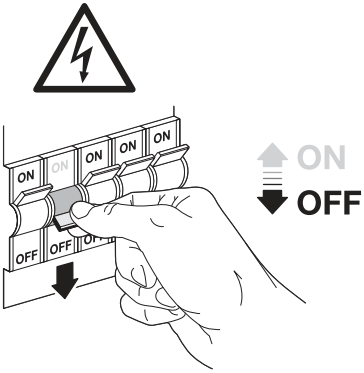

1

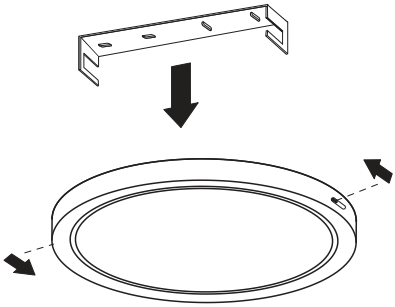

2a-4a

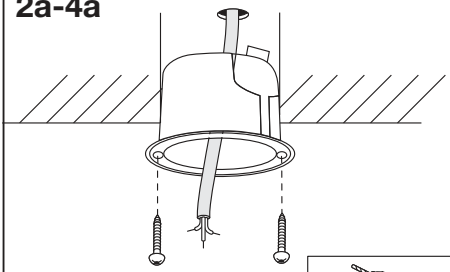

Before connecting multiple luminaires, please make sure all products are preset to 100% lumen stage**

2b-5b

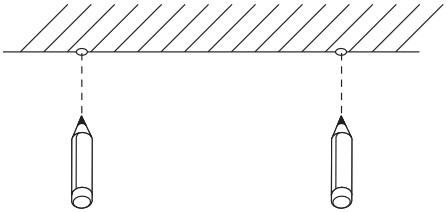

Check wall/ceiling for suitability.
If uncertain, seek professional advice***

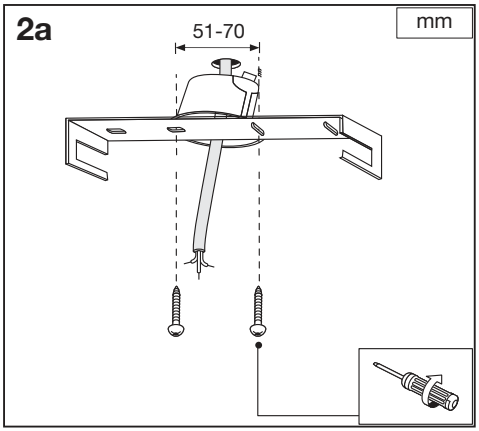

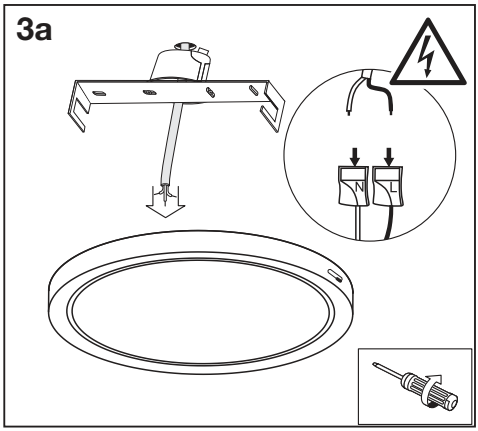

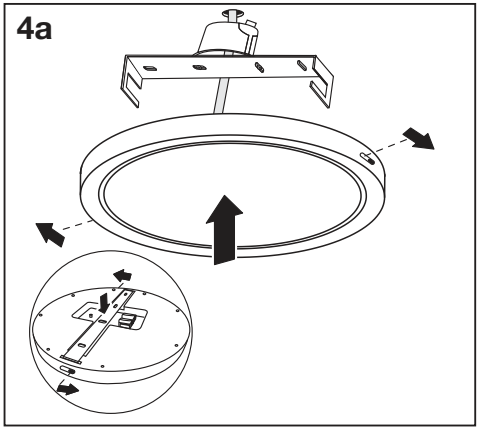

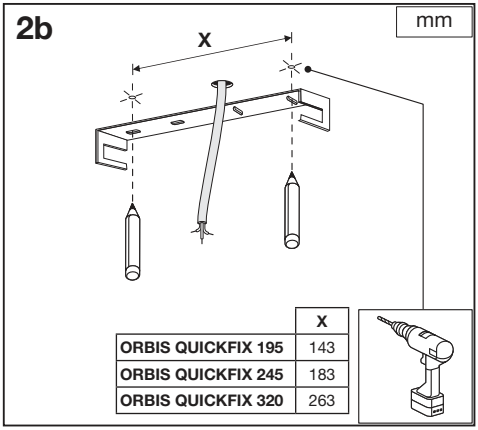

	x
ORBIS QUICKFIX 195	143
ORBIS QUICKFIX 245	183
ORBIS QUICKFIX 320	263

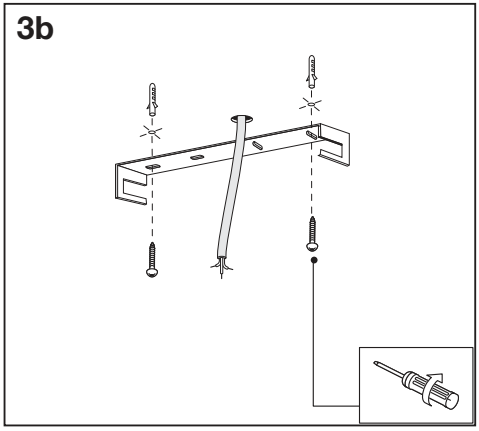

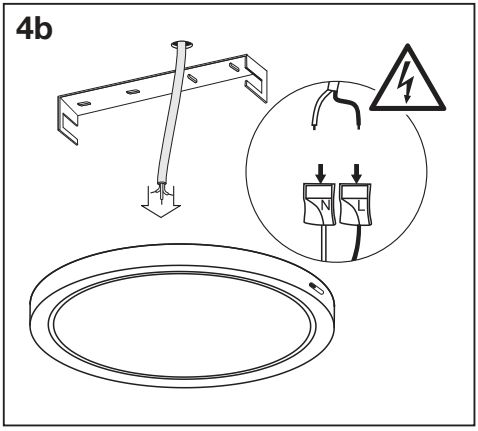

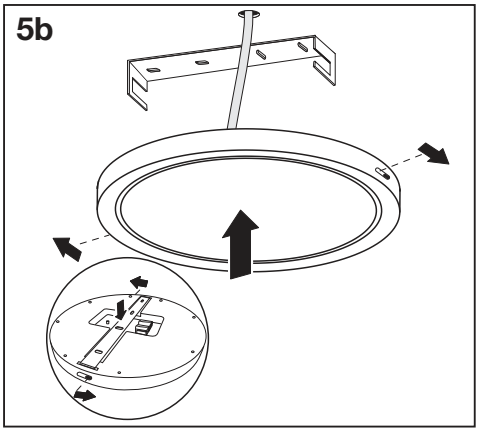
5b

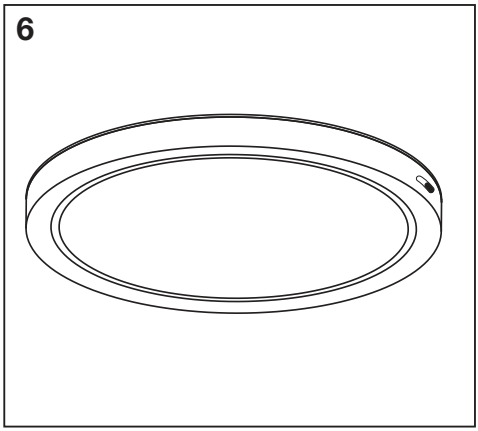
6

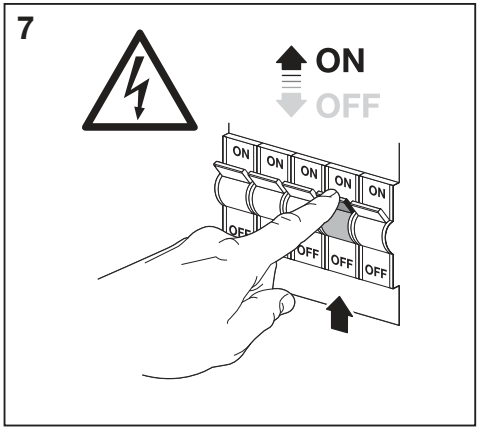
7
ON
OFF
ON
ON
ON
ON
ON
OFF
OFF
OFF
OFF

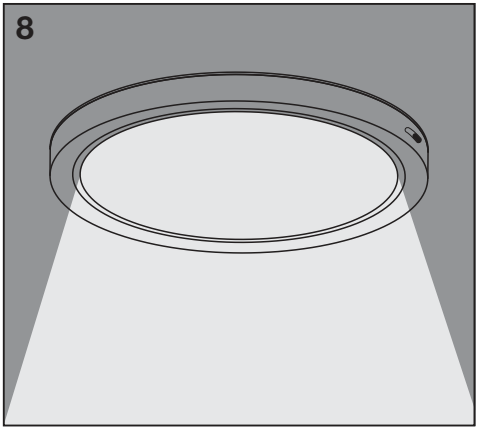
8

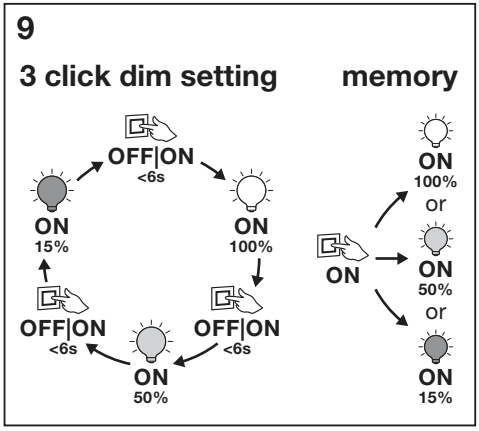
9
3 click dim setting
memory
OFF|ON
<6s
ON
100%
OFF|ON
<6s
ON
50%
OFF|ON
<6s
ON
15%
ON
ON
100%
or
ON
50%
or
ON
15%

	EAN	n	LED	QR code	ENERG * X =
ORBIS QUICKFIX 195 16W CLICKD 830BK	4099854603860	1	AC84485		D
ORBIS QUICKFIX 195 16W CLICKD 830WT	4099854603884	1	AC84485		D
ORBIS QUICKFIX 195 16W CLICKD 830SI	4099854604003	1	AC84485		D
ORBIS QUICKFIX 245 20W CLICKD 830BK	4099854604126	1	AC84486		C
ORBIS QUICKFIX 245 20W CLICKD 830WT	4099854604188	1	AC84486		C
ORBIS QUICKFIX 245 20W CLICKD 830SI	4099854604324	1	AC84486		C
ORBIS QUICKFIX 320 24W CLICKD 830BK	4099854604409	1	AC84487		C
ORBIS QUICKFIX 320 24W CLICKD 830WT	4099854604447	1	AC84487		C
ORBIS QUICKFIX 320 24W CLICKD 830SI	4099854604546	1	AC84487		C

* (D) Dieses Produkt enthält eine Lichtquelle der Energieeffizienzklasse <X>. (GB) This product contains a light source of energy efficiency class <X>. (F) Ce produit contient une source lumineuse de classe d'efficacité énergétique <X>. (I) Questo prodotto contiene una sorgente luminosa di classe di efficienza energetica <X>. (E) Este producto contiene una fuente luminosa de la clase de eficiencia energética <X>. (P) Este produto contém uma fonte de luz da classe de eficiência energética <X>. (GR) Το προϊόν αυτό περιέχει φωτεινή πηγή της τάξης ενεργειακής απόδοσης <X>. (NL) Dit product bevat een lichtbron van energie-efficiëntieklasse <X>. (S) Denna produkt innehåller en ljuskälla med energieffektivitetsklass <X>. (FIN) Tämä tuote sisältää valonlähteen, jonka energiatehokkuusluokka on <X>. (N) Dette produktet inneholder en lyskilde med energieffektivitetsklasse <X>. (DK) Dette produkt indeholder en lyskilde i energieffektivitetsklasse <X>. (CZ) Tento výrobek obsahuje světelný zdroj s třídou energetické účinnosti <X>. (RUS) Данный продукт содержит энергосберегающий источник света (класса <X>). (H) Ez a termék egy <X> energiahatékonysági osztályú fényforrást tartalmaz. (PL) Ten produkt zawiera źródło światła o klasie efektywności energetycznej <X>. (SK) Tento výrobok obsahuje svetelný zdroj triedy energetickej účinnosti <X>. (RO) Ta izdelek vsebuje svetlobni vir razreda energijske učinkovitost <X>. (TR) Bu ürün, enerji verimliliği sınıfında bir ışık kaynağı içerir <X>. (HR) Ovaj proizvod sadržava izvor svjetlosti klase energetske učinkovitosti <X>. (RO) Acest produs conține o sursă de lumină cu clasa de eficiență energetică <X>. (BG) Този продукт включва светлинен източник с клас на енергийна ефективност <X>. (EST) Toode sisaldab energiatõhususe klassi <X> valgusallikat. (LT) Šiame gaminyje yra šviesos šaltinis, kurio energijos vartojimo efektyvumo klasė <X>. (LV) Šī s ražojums satur gaismas avotu, kura energoefektivitātes klase ir <X>. (SRB) Ovaj proizvod sadrži izvor svetlosti klase energetske efikasnosti <X>. (UA) Цей виріб містить джерело світла класу енергоефективності <X>. (KZ) Бұл өнімде <X> энергия тиімділігі класының жарық көзі бар.

** (D) Bevor Sie mehrere Leuchten miteinander verbinden, vergewissern Sie sich bitte, dass alle Produkte auf 100% Lumen eingestellt sind. (GB) Before connecting multiple luminaires, please make sure all products are preset to 100% lumen stage. (F) Avant de connecter plusieurs luminaires, veuillez vous assurer que tous les produits sont préréglés sur une sortie de 100 % des lumens. (I) Prima di collegare più apparecchi di illuminazione, assicurarsi che tutti i prodotti siano preimpostati allo stadio 100% lumen. (E) Antes de conectar varias luminarias, asegúrese de que todas estén ajustadas previamente al 100 % de intensidad lumínica. (P) Antes de ligar várias luminárias, certifique-se de que todos os produtos estejam predefinidos para um estágio de 100% lúmen. (GR) Πριν συνδέσετε πολλαπλά φωτιστικά, βεβαιωθείτε ότι όλα τα προϊόντα είναι προρυθμισμένα στο επίπεδο της 100% φωτεινότητας. (NL) Voordat u meerdere armaturen aansluit, moet u ervoor zorgen dat alle producten zijn ingesteld op 100% lumen. (S) Innan du ansluter flera armaturer, se till att alla produkter är förinställda på 100 % lumensteg. (FIN) Ennen kuin kytket useita valaisimia, varmista, että kaikki tuotteet on esiasetettu 100 % lumenvaiheeseen. (N) Før du kobler til flere armaturer, må du sørge for å forhåndsinnstille alle produkter til «100 % lumen»-stadiet. (DK) Før du tilslutter flere armaturer, skal du sørge for, at alle produkter er forudindstillet til 100 % lumen. (CZ) Před připojením více svítidel se ujistěte, že jsou všechny produkty přednastaveny na 100% světelný výkon. (SK) Pred pripojením viacerých svietidiel sa uistite, že všetky produkty sú prednastavené na 100 % svetelného výkonu. (RUS) Перед подключением нескольких светильников убедитесь, что все изделия настроены на 100% светового потока. (UA) Перед підключенням декількох світильників переконайтеся, що всі вони налаштовані для освітлення на 100% люменів. (H) Több lámpatest összekapcsolása előtt győződjön meg arról, hogy minden termék 100%-os fényerőre legyen beállítva. (PL) Przed podłączeniem wielu opraw oświetleniowych upewnij się, że wszystkie produkty są wstępnie ustawione na 100% strumienia świetlnego. (SRB) Preden povežete več svetilk, se prepričajte, da so vsi izdelki prednastavljeni na 100-odstotno stopnjo svetilnosti. (TR) Birden fazla armatür bağlamadan önce, tüm ürünlerin %100 lümen seviyesine ayarlanmış olduğundan emin olun. (HR) Prije nego što spojite više rasvjetnih tijela, provjerite jesu li svi proizvodi postavljeni na razinu od 100 % lumena. (RO) Înainte de a conecta mai multe corpuri de iluminat, asigurați-vă că toate produsele sunt presetate la stadiul de lumen 100%. (BG) Преди да свържете няколко осветителни тела, уверете се, че всички продукти са предварително настроени на 100% светлинен поток. (EST) Enne mitme valgusti ühendamist veendu, et kõik tooted on eelseadistatud 100% valgusvoo tasemele. (LT) Prieš prijungdami kelis šviestuvus, įsitikinkite, kad visi gaminiai yra iš anksto nustatyti į 100% šviesos srauto etapą. (LV) Pirms vairāku gaismekļu pievienošanas, lūdzu, pārliecinieties, ka visi produkti ir iestatīti uz 100% lūmena pakāpi. (SRB) Pre povezivanja više svetiljki, uverite se da su svi proizvodi unapred podešeni na 100% lumena. (KZ) Бірнеше шамдарды қоспас бұрын, барлық өнімдердің 100% жарық ағыны деңгейіне орнатылғанына көз жеткізіңіз.

*** (D) Eignung der Wand/Decke prüfen. Wenn Sie sich nicht sicher sind, lassen Sie sich beraten (GB) Check wall/ceiling for suitability. If uncertain, seek professional advice (F) Vérifiez l'adéquation du mur/plafond. En cas d'incertitude, demandez conseil à un professionnel (I) Controllare l'idoneità della parete o del soffitto. In caso di dubbi, consultare un professionista (E) Compruebe la idoneidad de la pared o techo. Si no está seguro, busque asesoramiento profesional (P) Verifique a adequação da parede/teto. Se não tiver a certeza, procure aconselhamento profissional (GR) Ελέγξτε τον τοίχο/την οροφή ως προς την καταλληλότητα. Σε περίπτωση αμφιβολίας, ζητήστε επαγγελματική συμβουλή (NL) Controleer wand/plafond op geschiktheid. Als u niet zeker bent, vraag dan professioneel advies (S) Kontrollera vägg/tak för lämplighet. Om du är osäker, sök professionell rådgivning (FIN) Tarkista seinän/katon sopivuus. Jos olet epävarma, kysy neuvoa ammattilaiselta (N) Sjekk om veggen/taket egner seg. Oppsøk profesjonell rådgivning dersom du er usikker (DK) Kontroller væg/loft for egnethed. Hvis du er usikker, skal du søge professionel rådgivning (CZ) Zkontrolujte vhodnost stěny/stropu. Pokud si nejste jisti, vyhledejte odbornou radu (RUS) Проверьте стену/потолок на пригодность. Если у вас есть сомнения, обратитесь за профессиональной консультацией (H) Ellenőrizze a fal/mennyezet alkalmasságát. Ha bizonytalan, kérjen szakszerű tanácsot (PL) Sprawdź, czy ściana/sufit nadają się do montażu. W razie wątpliwości zasięgnij porady wykwalifikowanej osoby (SK) Skontrolujte vhodnosť steny/stropu. Ak si nie ste istí, vyhľadajte odbornú pomoc (SRB) Preverite primernost stene/stropa. Če niste prepričani, poiščite nasvet strokovnjaka (TR) Duvarın/tavanın uygun olup olmadığını kontrol edin. Emin değilseniz uzman bir kişiden destek alın (HR) Provjerite prikladnost zida/stropa. Ako niste sigurni, potražite stručni savjet (RO) Verificați dacă peretele/tavanul este adecvat. În caz de incertitudine, solicitați consultanță de specialitate (BG) Проверете прогодността на стената/тавана. Ако не сте сигурни, потърсете професионален съвет (EST) Kontrolli seinale/lakke sobivust. Kahtluse korral küsi professionaalilt nõu (LT) Patikrinkite sienos/lubų tinkamumą. Jei kyla abejonių, kreipkitės į specialistą (LV) Pārbaudiet sienu/griestu piemērotību. Neskaidrību gadījumā meklējiet profesionālu padomu (SRB) Proverite pogodnost zida/plafona. Ako niste sigurni, potražite stručni savet (UA) Перевірте відповідність стіни/стелі. Якщо ви не впевнені, зверніться за професійною консультацією (KZ) Қабырғаның/төбенің жарамдылығын тексеріңіз. Егер сенімді болмасаңыз, кәсіби кеңеске жүгініңіз

RECICLA Al Azul

22 PAP Raccolta Carta
Verifica le disposizioni del tuo comune.

FR

FR Cet appareil et ses accessoires se recyclent
À DÉPOSER EN MAGASIN OU À DÉPOSER EN DÉCHÈTERIE
Points de collecte sur www.quefairedemesdechets.fr

G11238893
11.08.2025

LEDVANCE SASU
CQM, 5 rue d'Altorf
67120 Molsheim France
www.ledvance.com

(GB) LEDVANCE Ltd, Sterling House,
810 Mandarin Court, Warrington,
Cheshire, WA1 1GG, United Kingdom