

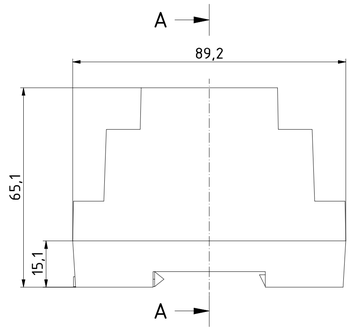

ISO (1 : 1)

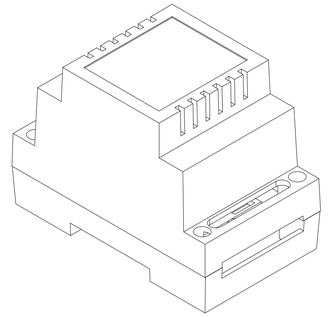

ISO (1 : 1)

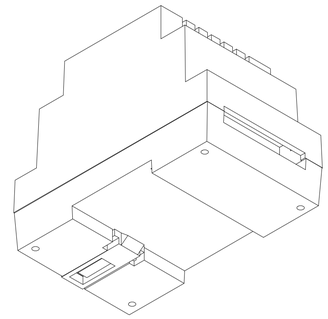

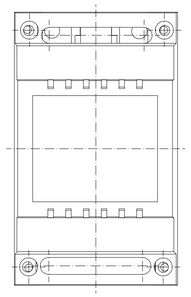

A–A (1 : 1)

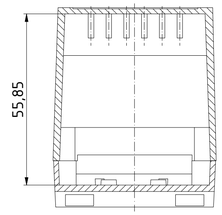

B

Unterteil/
Base

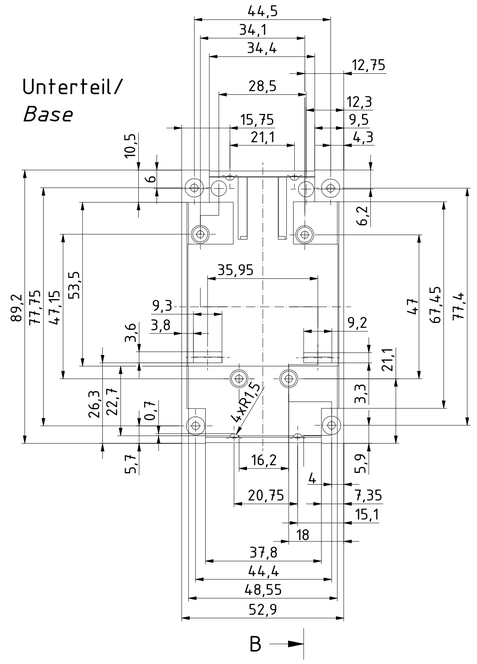

B

B–B (1 : 1)

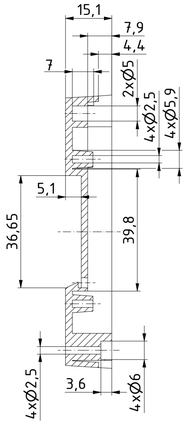

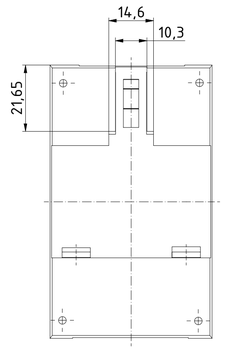

C

Oberteil/
Lid

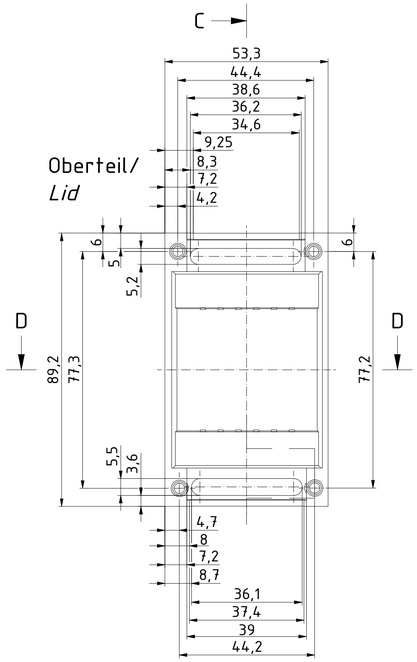

C

C–C (1 : 1)

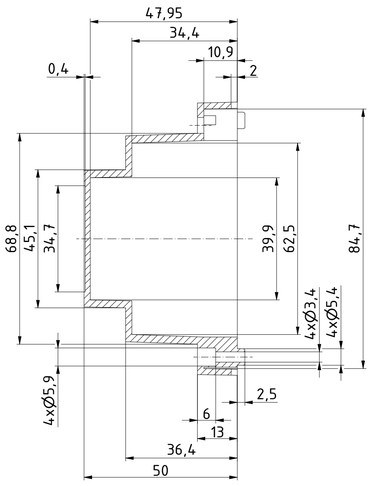

D–D (1 : 1)

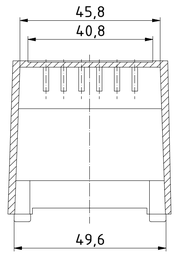

						Datum/*Date*	Name/*name*
					Gezeichnet	23.07.2018	AR
					Kontrolliert		
					Norm		
Status	Ä.Nr/*Alt.No*	Datum/*Date*	Name				

Zeichnungs-Nr. / *Drawing-No.:* 1K 5455.040.01

4U-050907__1

Katalogzeichnung/Catalogue drawing

2504232.idw

1:1

A1

"Schutzvermerk nach DIN ISO 16016 beachten" *"Please pay attention to copyright note DIN ISO 16016"*