"Schutzvermerk nach DIN ISO 16016 beachten" "Please pay attention to copyright note DIN ISO 16016"

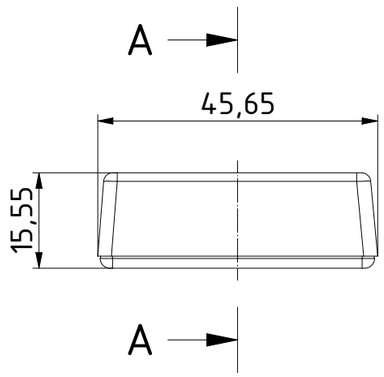

A-A (1 : 1)

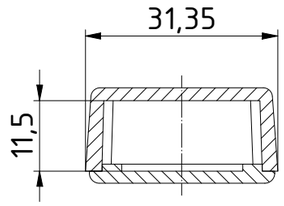

ISO (1 : 1)

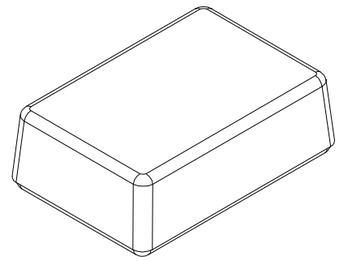

Unterteil/
Base

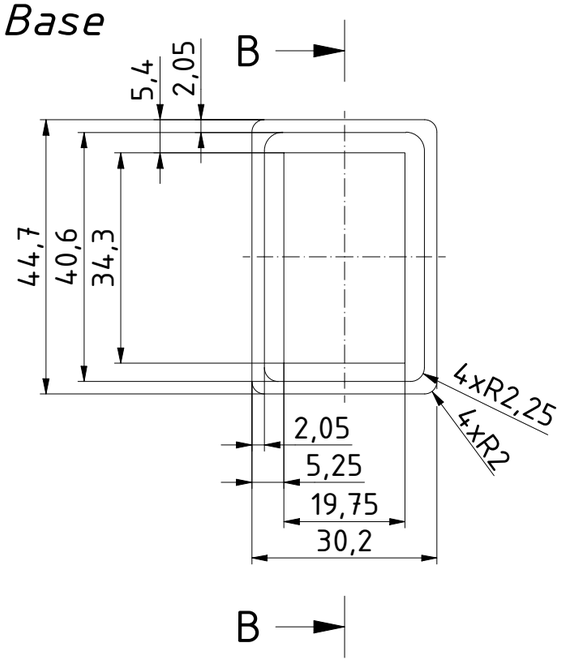

B-B (1 : 1)

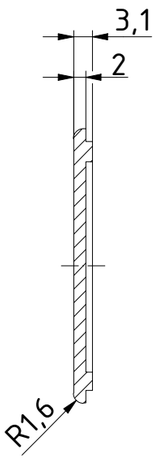

Oberteil/
Lid

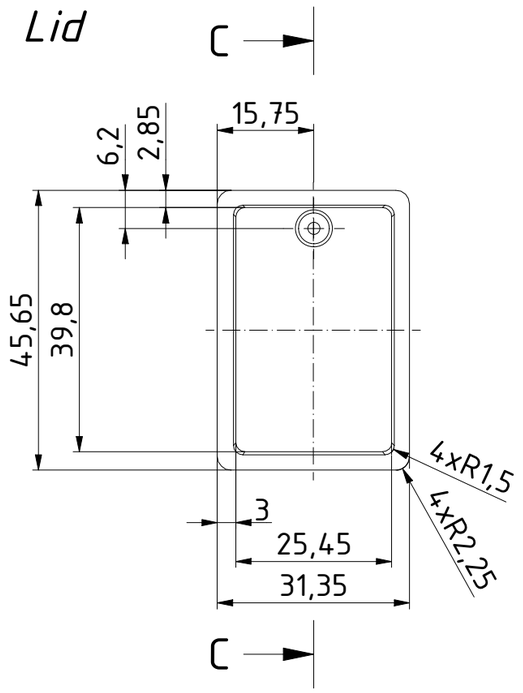

C-C (1 : 1)

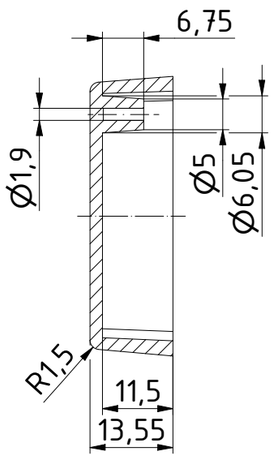

							Zeichnungs-Nr. / *Drawing-No.:* 3K 5455.001.01
					Datum/*Date*	Name/*name*	4U-050302
				Gezeichnet	27.06.2018	AR	
				Kontrolliert			Katalogzeichnung/Catalogue drawing
				Norm			
							2504193.idw / 1:1
							A3
Status	Ä.Nr/*Alt.No*	Datum/*Date*	Name				