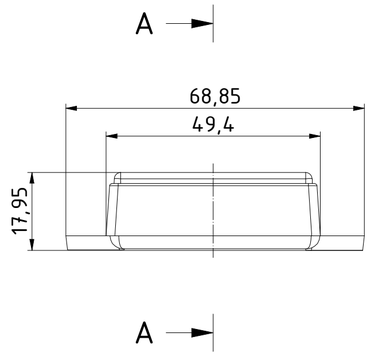

A–A (1 : 1)

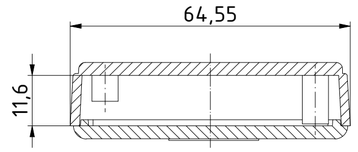

ISO (1 : 1)

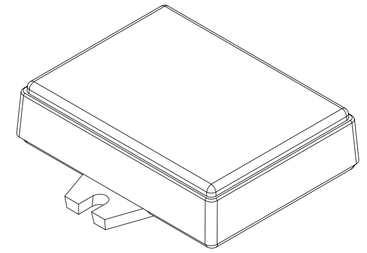

Unterteil/
Base

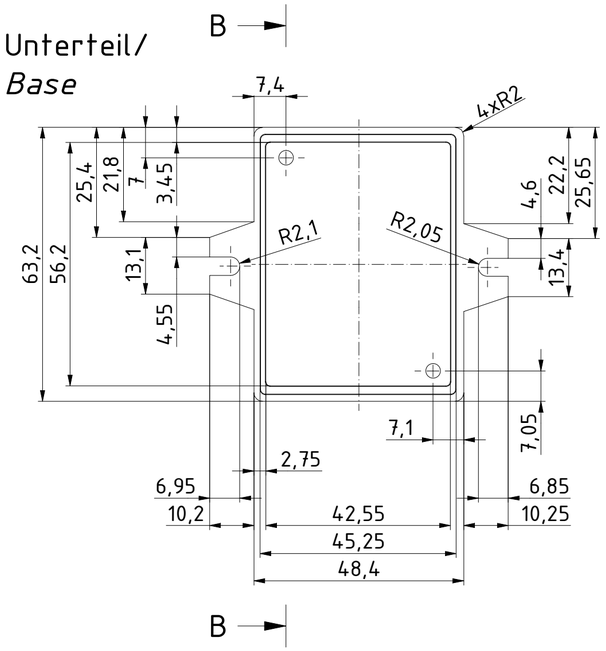

B–B (1 : 1)

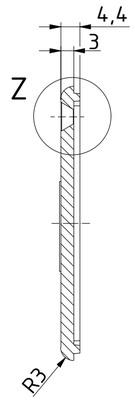

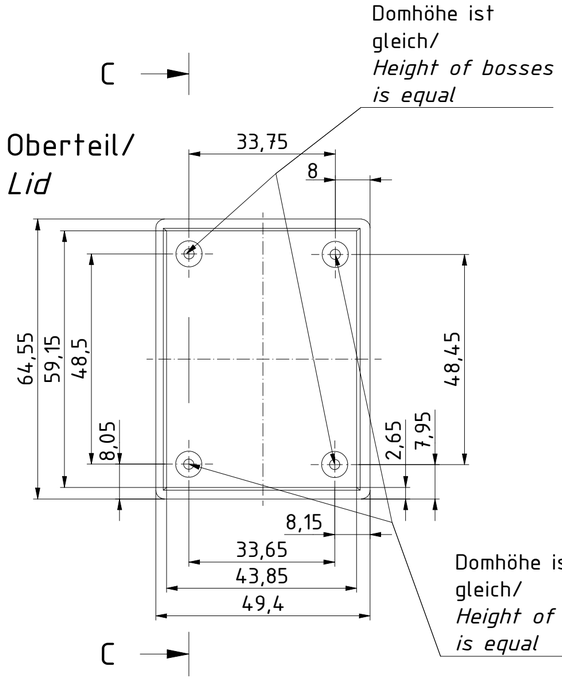

C –C (1 : 1)

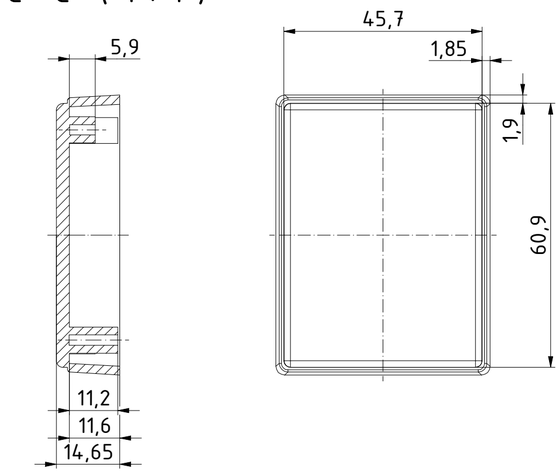

Z (2 : 1)

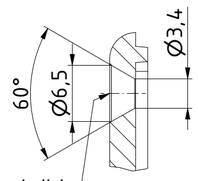

Bohrungen 2x im Unterteil/
Holes 2x in the base

"Schutzvermerk nach DIN ISO 16016 beachten" *"Please pay attention to copyright note DIN ISO 16016"*

							Zeichnungs-Nr. / *Drawing-No.:* 2K 5455.023.01
					Datum/*Date*	Name/*name*	4U-090502
				Gezeichnet	10.07.2018	AR	
				Kontrolliert			Katalogzeichnung/Catalogue drawing
				Norm			
							2504215.idw — 1:1 (2:1)
Status	Ä.Nr/*Alt.No*	Datum/*Date*	Name				A2