

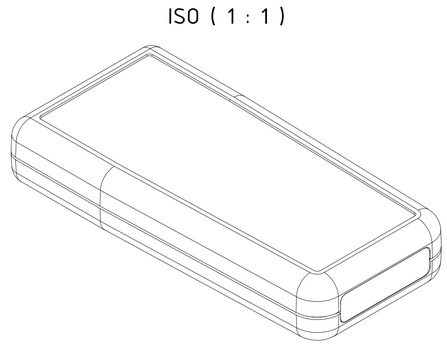

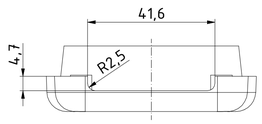

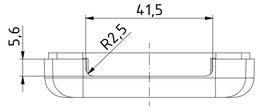

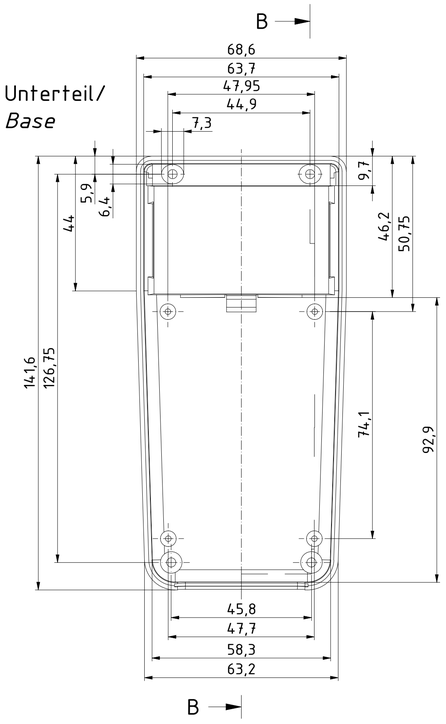

Unterteil/
Base

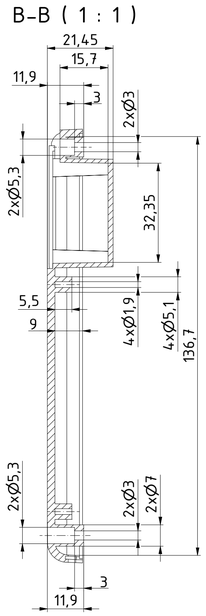

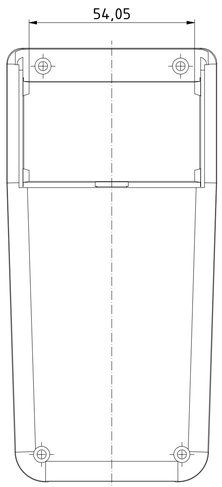

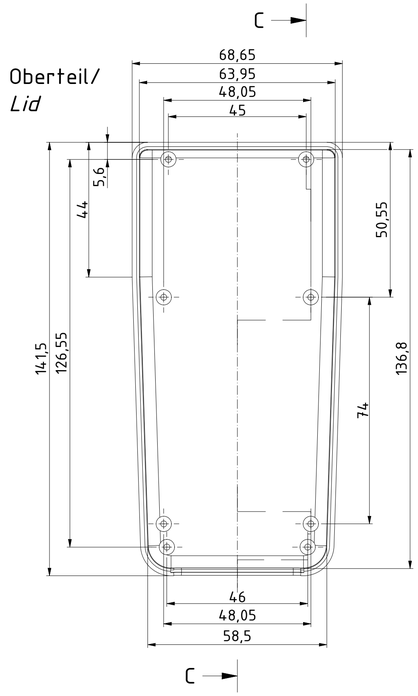

Oberteil/
Lid

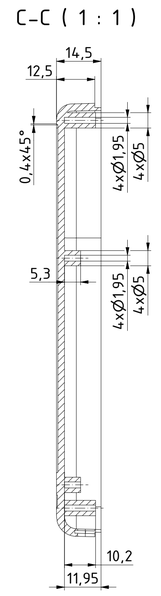

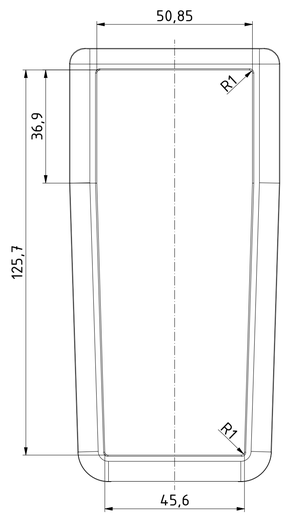

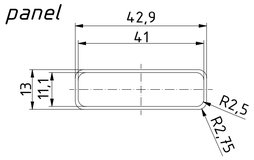

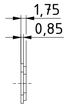



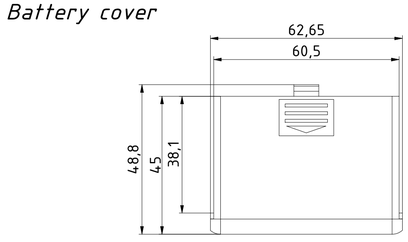



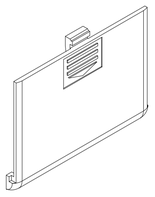

"Schutzvermerk nach DIN ISO 16016 beachten" "Please pay attention to copyright note DIN ISO 16016"

				Zeichnungs-Nr. / *Drawing-No.:*	1K 5455.033.01
		Datum/*Date*	Name/*name*	4U-140703	
	Gezeichnet	13.07.2018	AR		
	Kontrolliert			Katalogzeichnung/Catalogue drawing	
	Norm				
				2504225.idw	1:1
Status	Ä.Nr/*Alt.No*	Datum/*Date*	Name		A1