

A

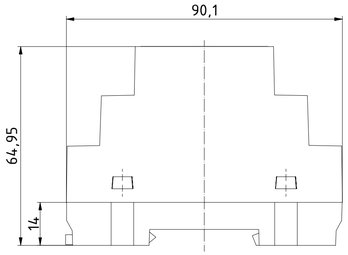

A

ISO (1 : 1)

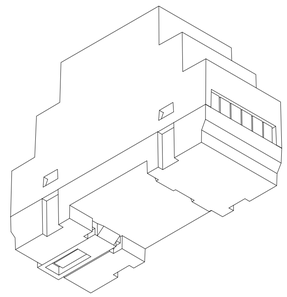

ISO (1 : 1)

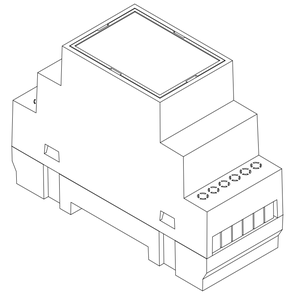

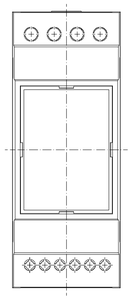

A-A (1 : 1)

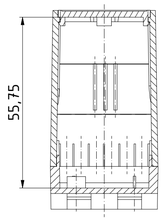

E

Frontplatte/
Front panel

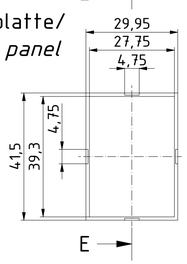

E

E-E (1 : 1)

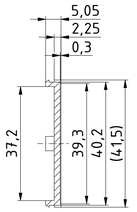

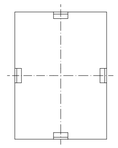

ISO (1 : 1)
Nur Frontplatte/
Only front panel

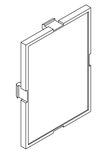

C-C (1 : 1)

B

Unterteil/
Base

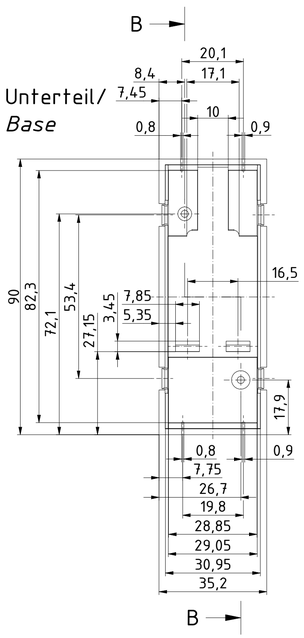

B

B-B (1 : 1)

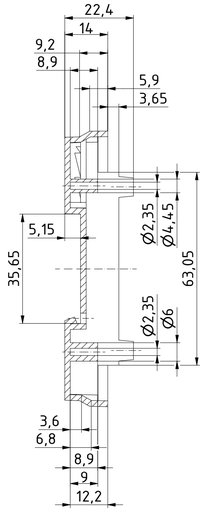

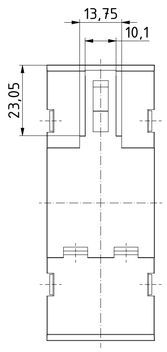

Oberteil/
Lid

C

Z

D

D

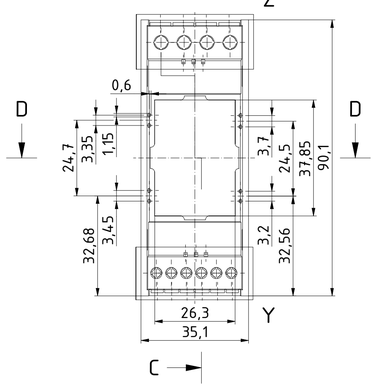

C

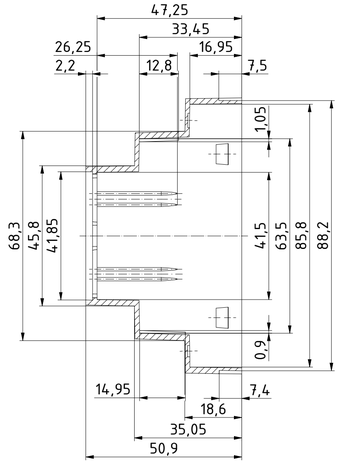

Z (2 : 1)

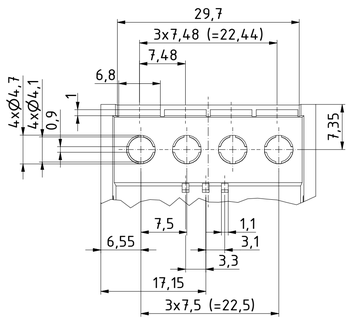

Y (2 : 1)

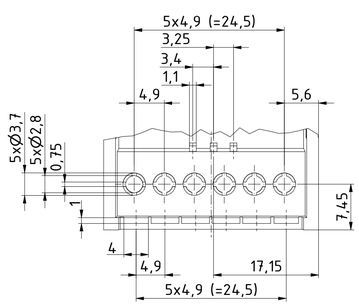

D-D (1 : 1)

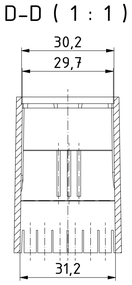

"Schutzvermerk nach DIN ISO 16016 beachten" *"Please pay attention to copyright note DIN ISO 16016"*

				Zeichnungs-Nr. / *Drawing-No.:*	1K 5455.044.01
			Datum/*Date*	Name/*name*	4U-040907
		Gezeichnet	24.07.2018	AR	
		Kontrolliert			Katalogzeichnung/Catalogue drawing
		Norm			
				2504236.idw	1:1 (2:1)
					A1
Status	Ä.Nr/*Alt.No*	Datum/*Date*	Name		