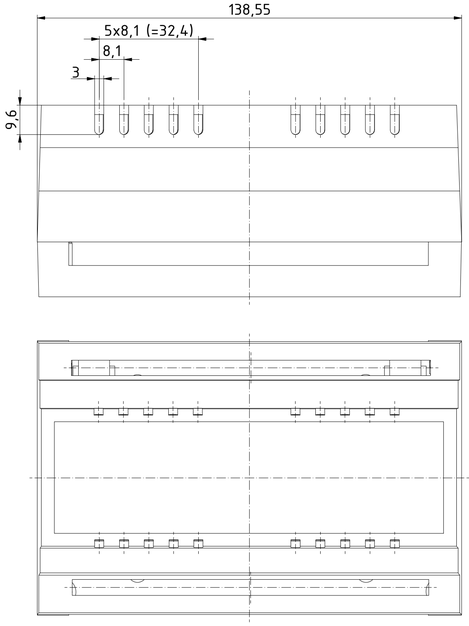

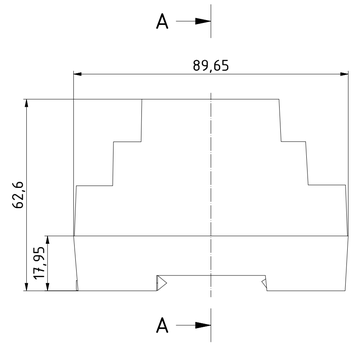

A-A (1 : 1)

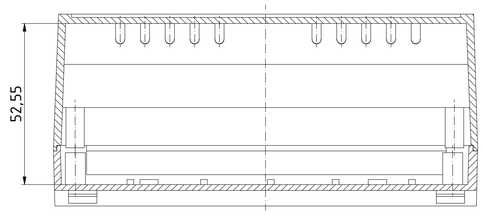

ISO (1 : 1)

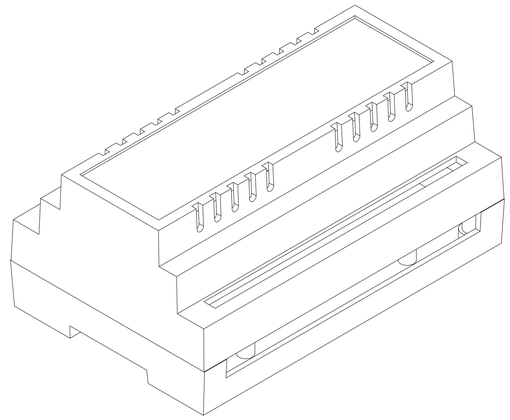

ISO (1 : 1)

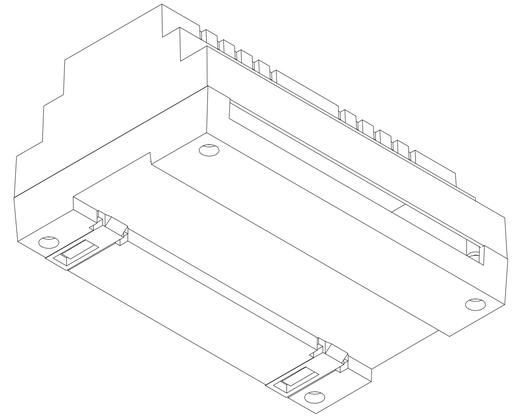

B

Unterteil/
Base

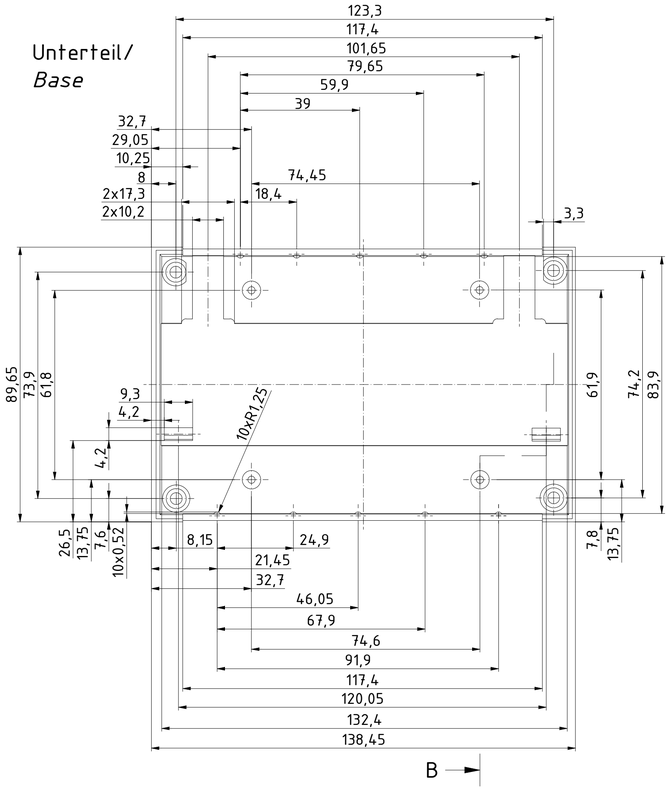

B-B (1 : 1)

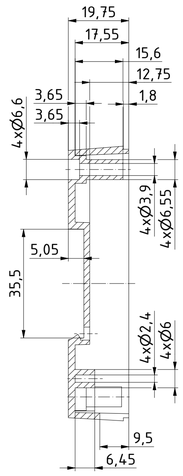

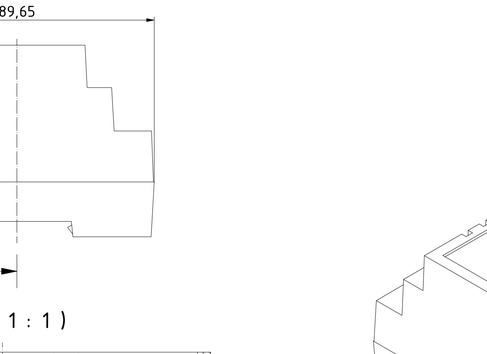

C

Oberteil/
Lid

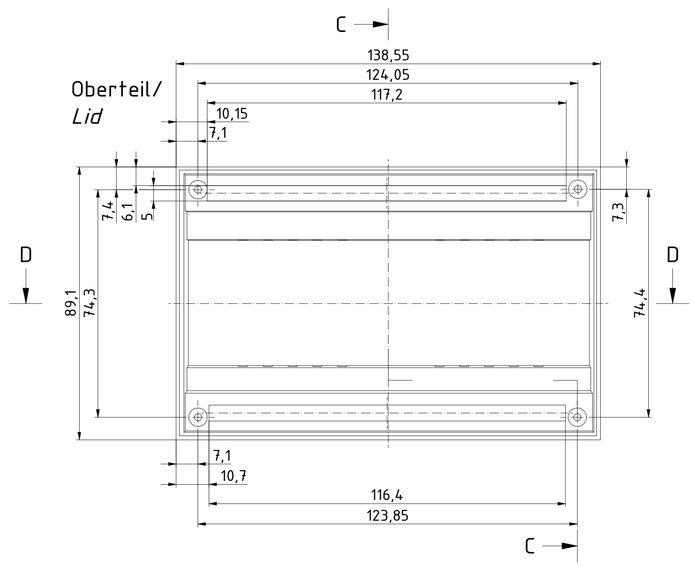

C-C (1 : 1)

D-D (1 : 1)

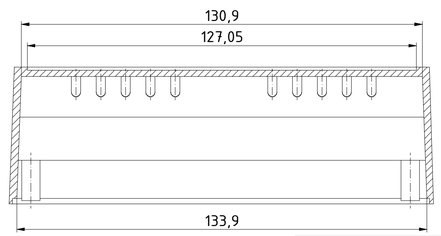

"Schutzvermerk nach DIN ISO 16016 beachten" *"Please pay attention to copyright note DIN ISO 16016"*

		Datum/*Date*	Name/*name*	Zeichnungs-Nr. / *Drawing-No.*: 1K 5455.042.01
	Gezeichnet	23.07.2018	AR	4U-140906
	Kontrolliert			Katalogzeichnung/Catalogue drawing
	Norm			
Status	Ä.Nr/*Alt.No*	Datum/*Date*	Name	2504234.idw — 1:1 (2:1) — A1