

A-A (1 : 1)

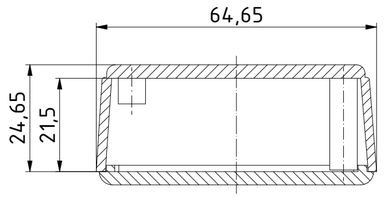

ISO (1 : 1)

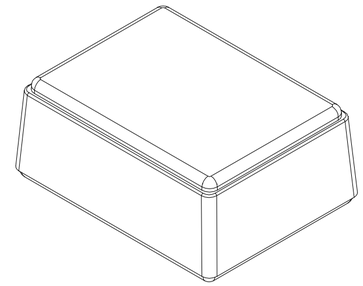

Unterteil/
Base

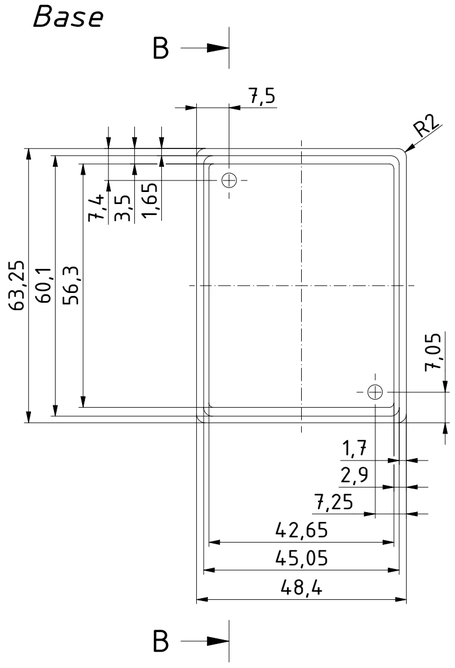

B-B (1 : 1)

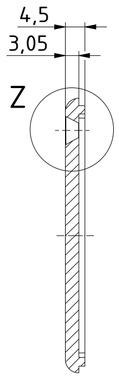

Oberteil/
Lid

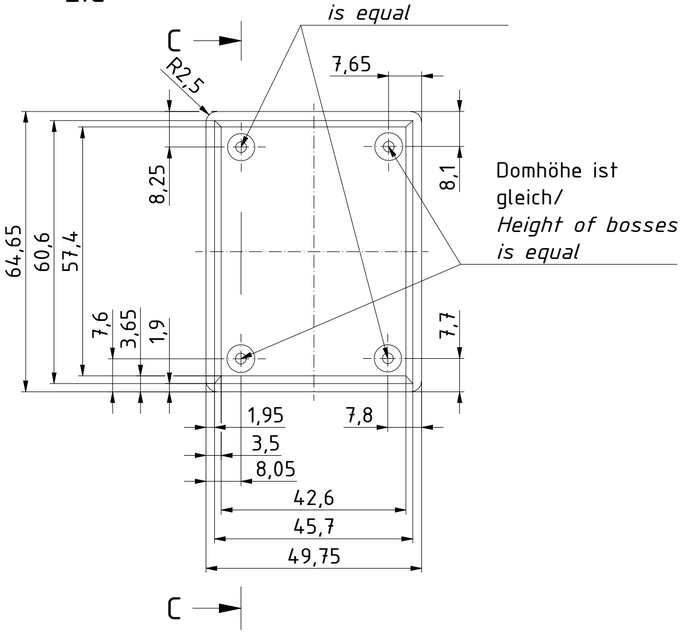

C-C (1 : 1)

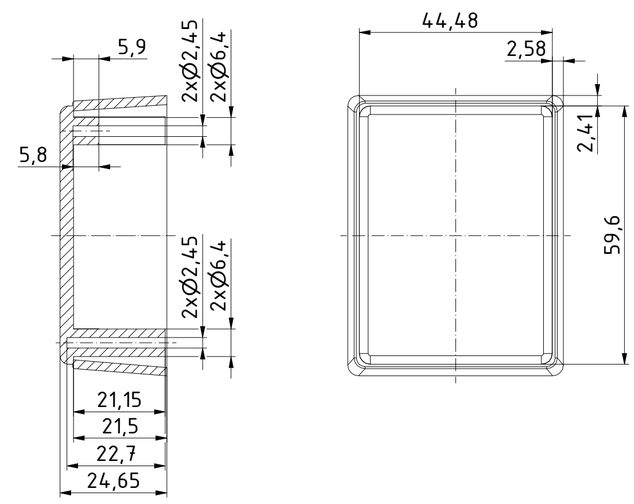

Z (2 : 1)

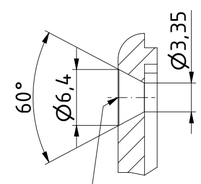

Bohrungen 2x im Unterteil/
Holes 2x in the base

"Schutzvermerk nach DIN ISO 16016 beachten" *"Please pay attention to copyright note DIN ISO 16016"*

						Zeichnungs-Nr. / *Drawing-No.:*	2K 5455.020.01
					Datum/*Date*	Name/*name*	4U-070503
				Gezeichnet	06.07.2018	AR	
				Kontrolliert			Katalogzeichnung/Catalogue drawing
				Norm			
						2504212.idw	1:1 (2:1)
							A2
Status	Ä.Nr/*Alt.No*	Datum/*Date*	Name				