


ISO ( 1 : 1 )

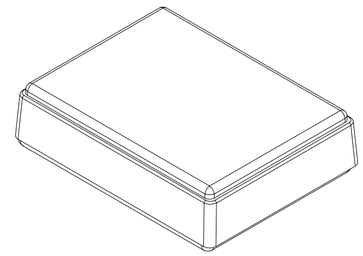

Unterteil/
*Base*

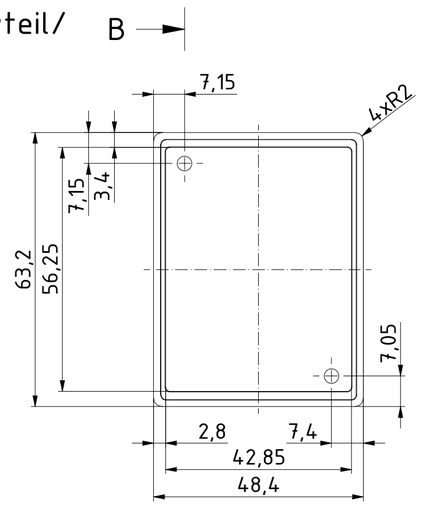


B-B ( 1 : 1 )

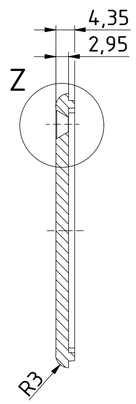


Z ( 2 : 1 )

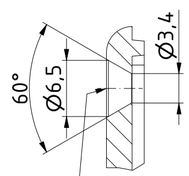


Bohrungen 2x im Unterteil/
*Holes 2x in the base*

Oberteil/
*Lid*

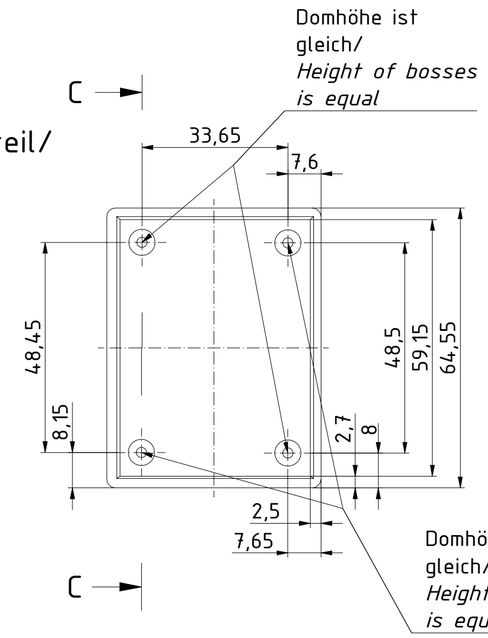


C-C ( 1 : 1 )

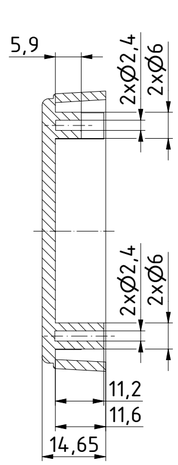


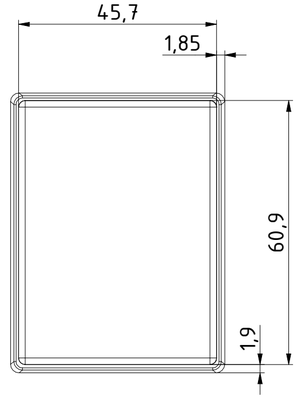


"Schutzvermerk nach DIN ISO 16016 beachten" *"Please pay attention to copyright note DIN ISO 16016"*

| | | | | | | | |
|---|---|---|---|---|---|---|---|
| | | | | | | Datum/*Date* | Name/*name* |
| | | | | | Gezeichnet | 10.07.2018 | AR |
| | | | | | Kontrolliert | | |
| | | | | | Norm | | |
| Status | Ä.Nr/*Alt.No* | Datum/*Date* | Name | | | | |

Zeichnungs-Nr. / *Drawing-No.:* 2K 5455.022.01

4U-070502

Katalogzeichnung/Catalogue drawing

2504214.idw

1:1 (2:1)

A2