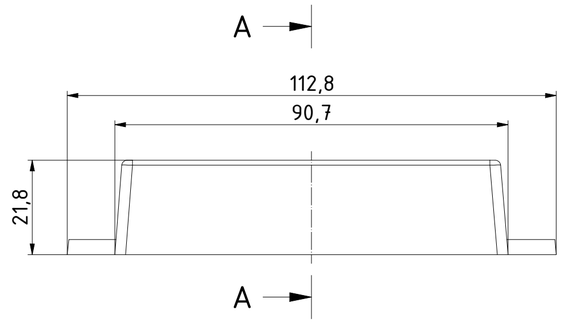

A–A (1 : 1)

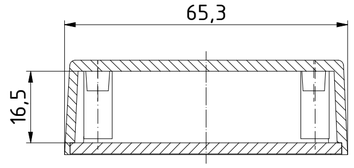

ISO (1 : 1)

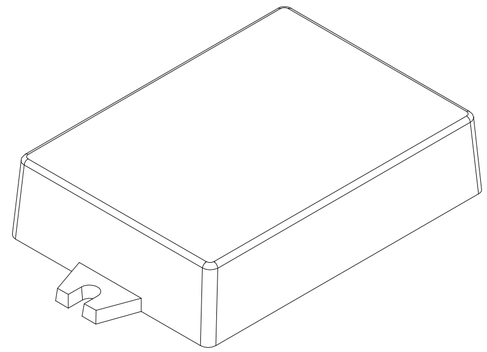

Oberteil/
Lid

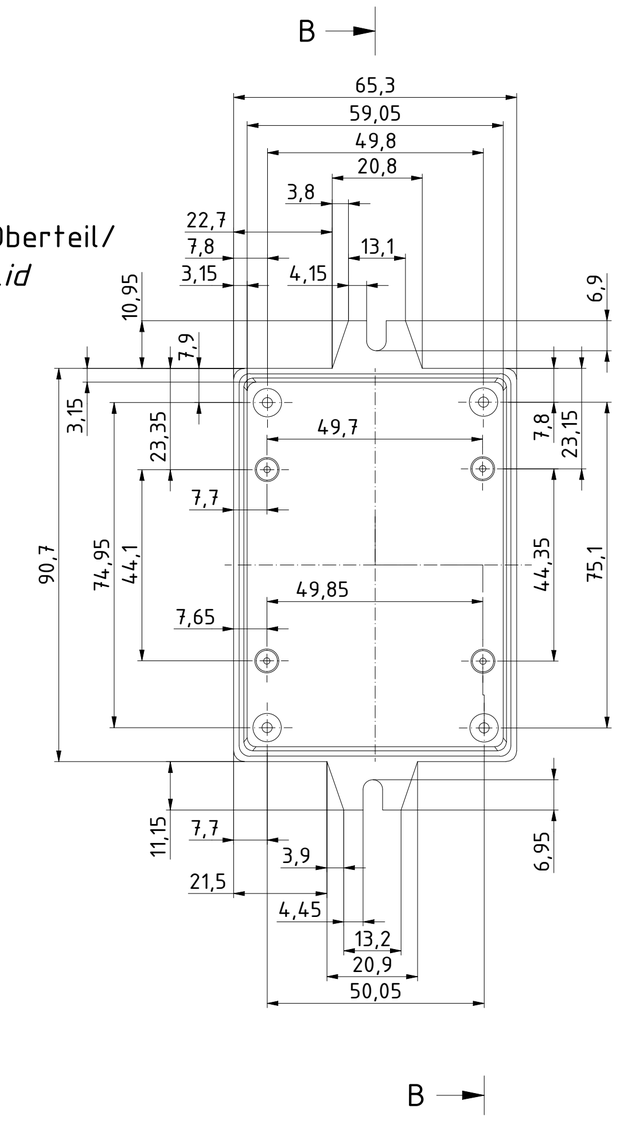

B–B (1 : 1)

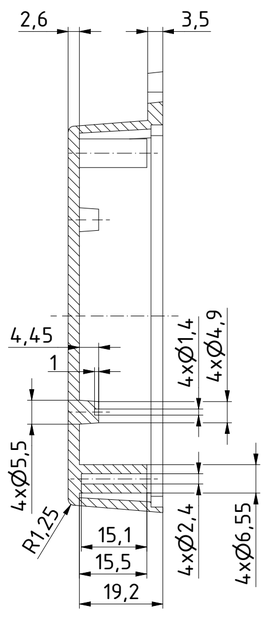

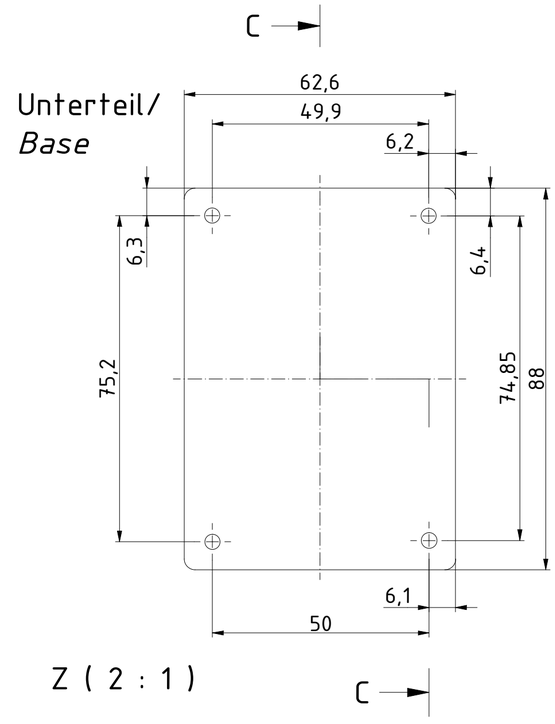

Z (2 : 1)

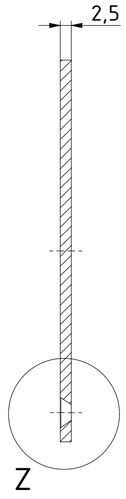

C–C (1 : 1)

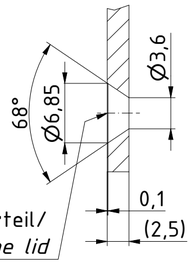

Bohrungen 4x im Oberteil/
Holes 4x in the lid

							Zeichnungs-Nr. / *Drawing-No.:* 2K 5455.007.01
					Datum/*Date*	Name/*name*	4U-090702
				Gezeichnet	27.06.2018	AR	
				Kontrolliert			Katalogzeichnung/Catalogue drawing
				Norm			
							2504199.idw — 1:1 (2:1)
Status	Ä.Nr/*Alt.No*	Datum/*Date*	Name				A2

"Schutzvermerk nach DIN ISO 16016 beachten" *"Please pay attention to copyright note DIN ISO 16016"*