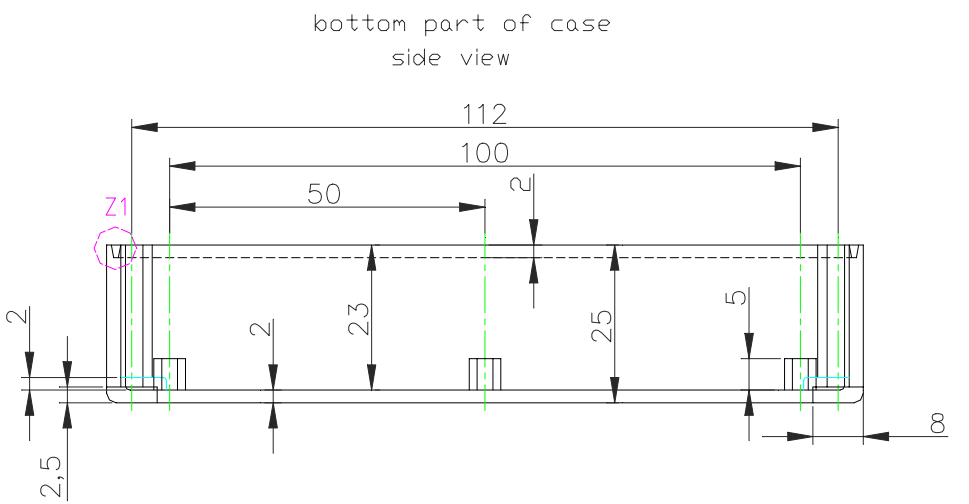

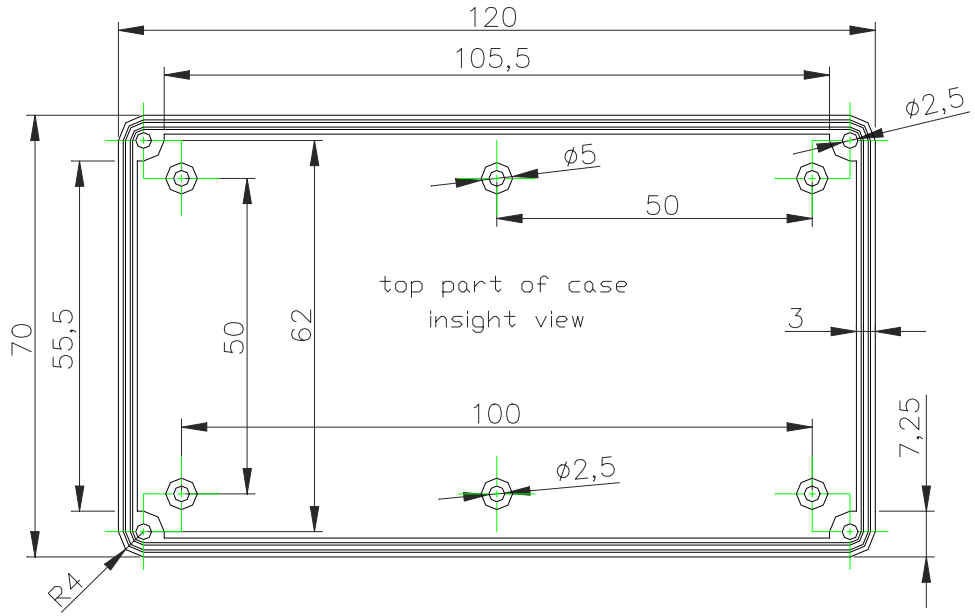

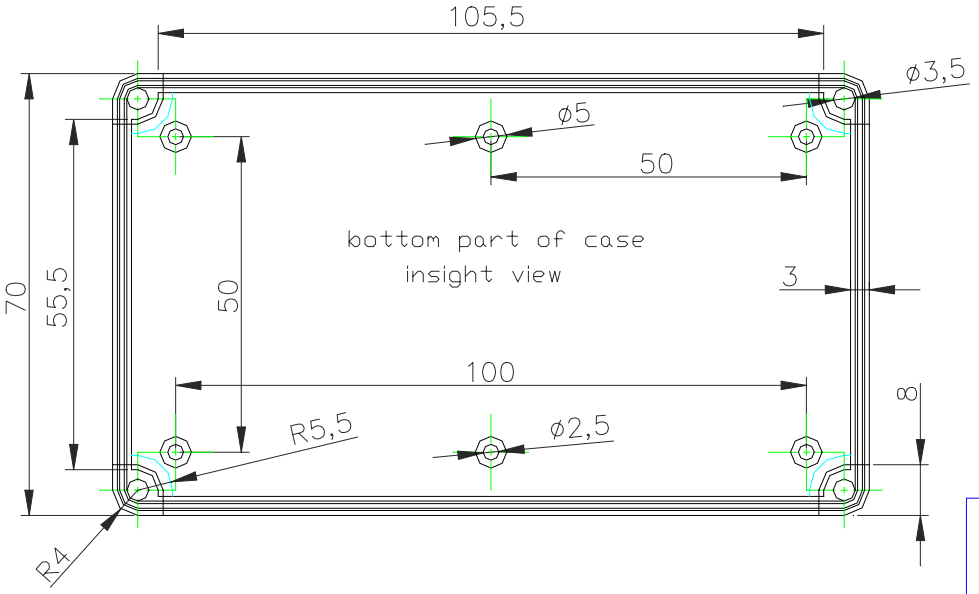

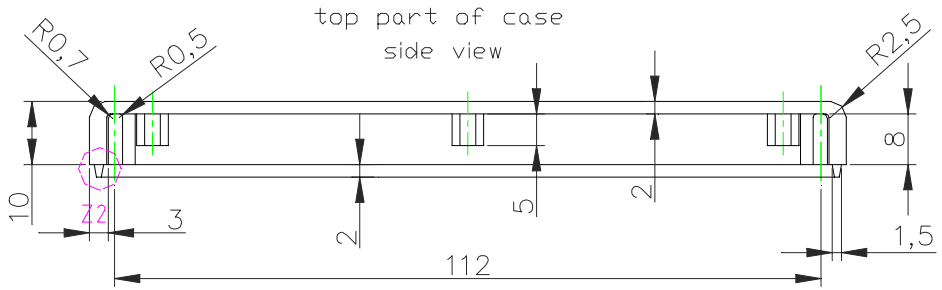

bottom part and top part, black, with inside
fixing for boards in bottom part and top part

Y = rough surface= VDI "36"= Ra (ym):6,3 Rt (ym) : 37µm

|Verwendungsbereich| G081N Gehäuse ohne Befestigungslaschen				|Zul. Abw.|	|Oberfl.| Y	Maßstab 1:1	|Gewicht|
						|Werkstoff, Halbzeug| |Rohteil-Nr| |Modell- oder Gesenk-Nr|	Thermoplast
					Datum	Name	STANDARD-GEHÄUSE
				Bearb.	03.01.11	M.SIMON	
				Gepr.			
				Norm			
							G081N
							Blatt 1 von 2
							Blätter
Zust	Änderung	Datum	Name	KEMO-Electronic GmbH		Ersatz für: G081	Ersatz durch: