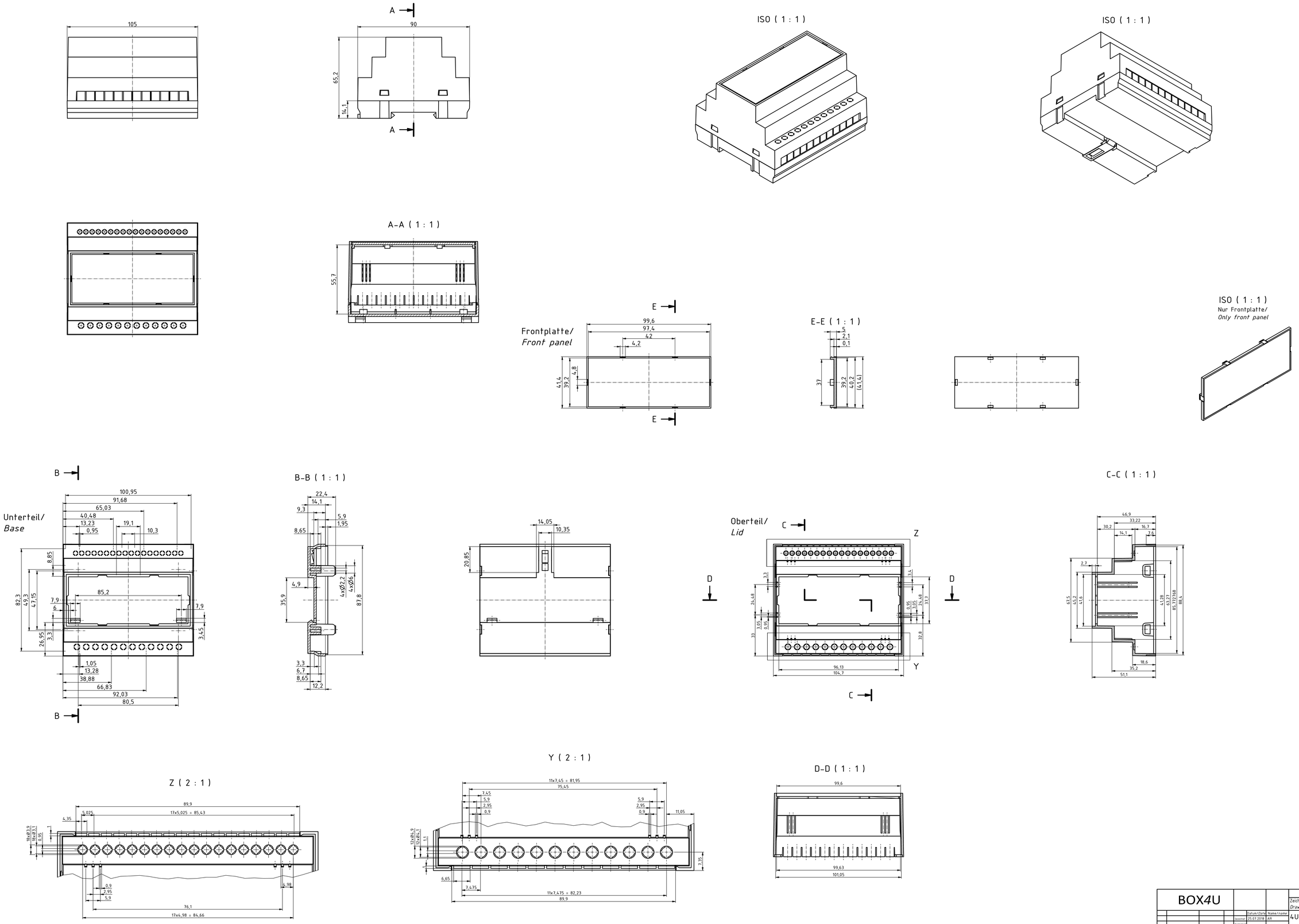

"Schutzvermerk nach DIN ISO 16016 beachten" "Please pay attention to copyright note DIN ISO 16016"

BOX4U				Zeichnungs-Nr. / Drawing-No.:	0K 5455.048.02
			Datum/Date	Name/name	4U-070911
		Gezeichnet	25.07.2018	AR	Katalogzeichnung/Catalogue drawing
		Kontrolliert			
		Norm			2504240.idw — 1:1 (2:1)
4524	03.03.2026				A0
Status A.Nr/Alt No	Datum/Date	Name			