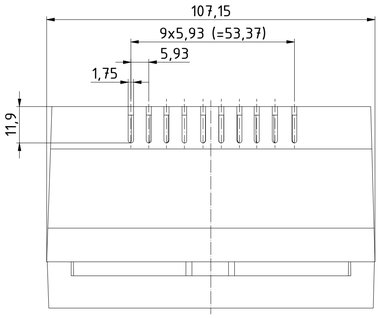

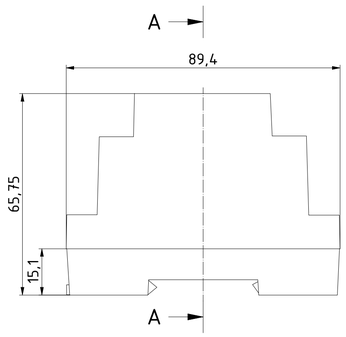

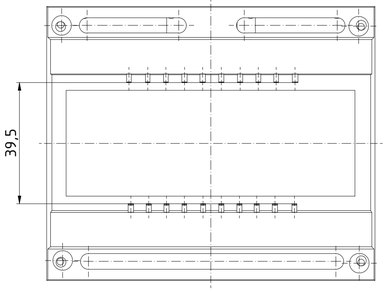

A-A (1 : 1)

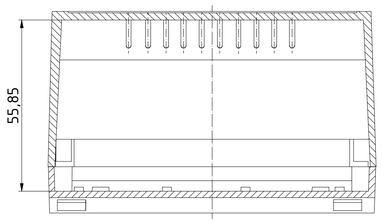

ISO (1 : 1)

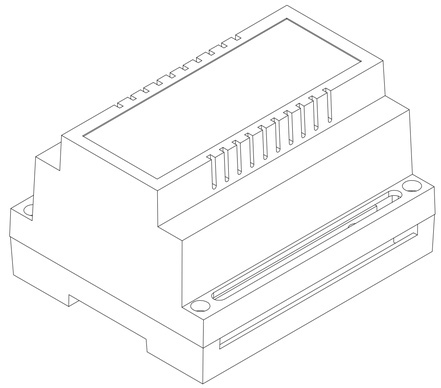

ISO (1 : 1)

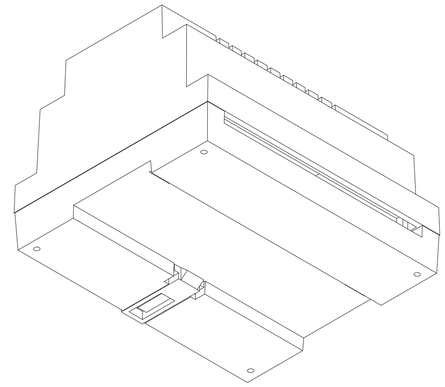

B

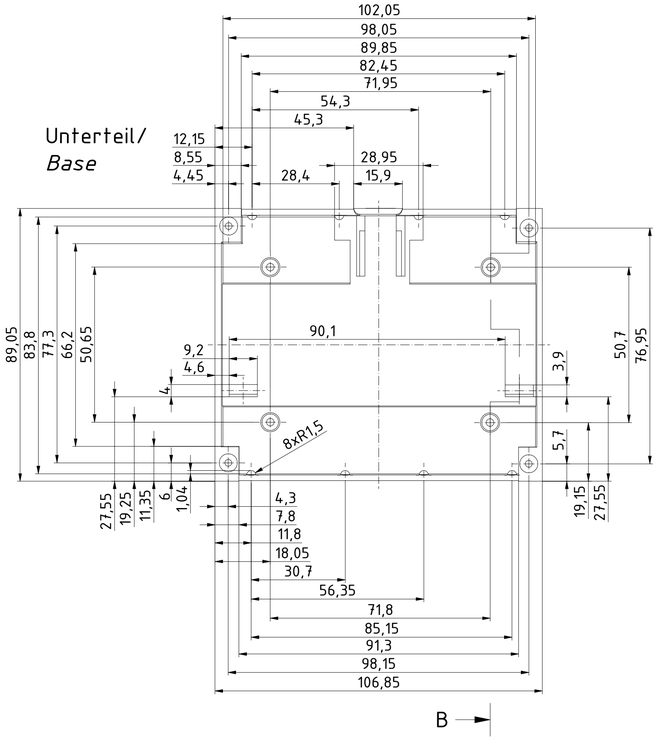

B-B (1 : 1)

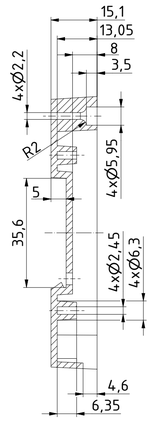

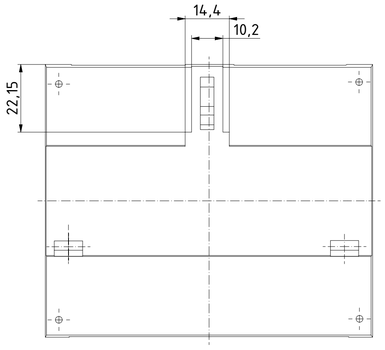

C

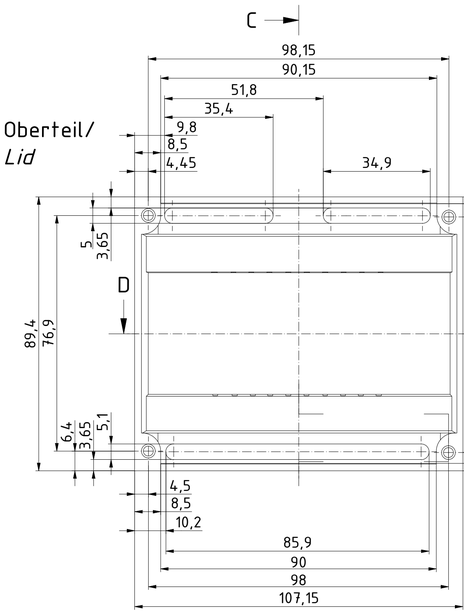

C

D

D-D (1 : 1)

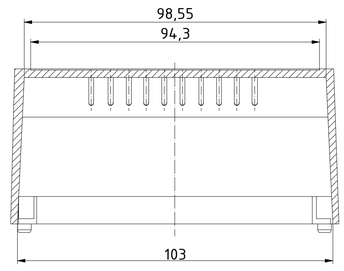

C-C (1 : 1)

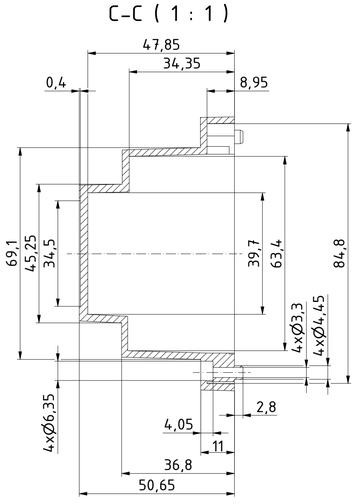

"Schutzvermerk nach DIN ISO 16016 beachten" "Please pay attention to copyright note DIN ISO 16016"

						Zeichnungs-Nr. / *Drawing-No.:*	1K 5455.039.01
					Datum/*Date*	Name/*name*	4U-110907
				Gezeichnet	20.07.2018	AR	
				Kontrolliert			Katalogzeichnung/Catalogue drawing
				Norm			
						2504231.idw	1:1
							A1
Status	Ä.Nr/*Alt.No*	Datum/*Date*	Name				