"Schutzvermerk nach DIN ISO 16016 beachten" "Please pay attention to copyright note DIN ISO 16016"

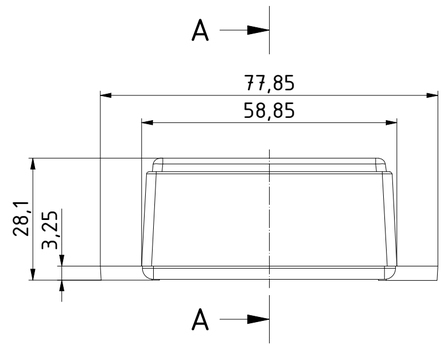

A–A (1 : 1)

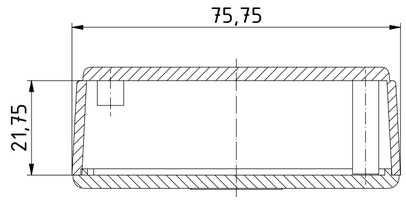

ISO (1 : 1)

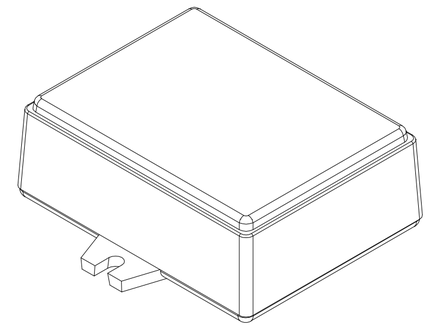

Unterteil/
Base

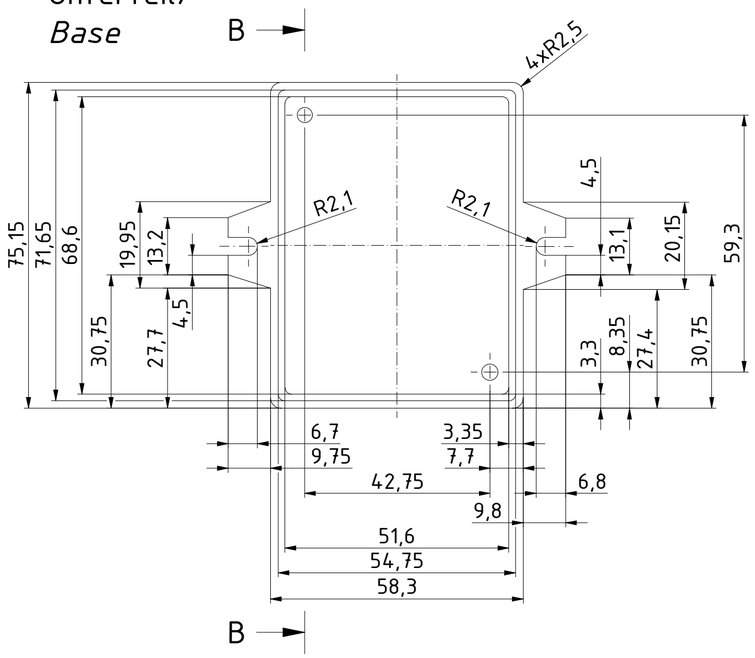

B–B (1 : 1)

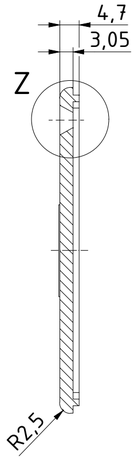

Oberteil/
Lid

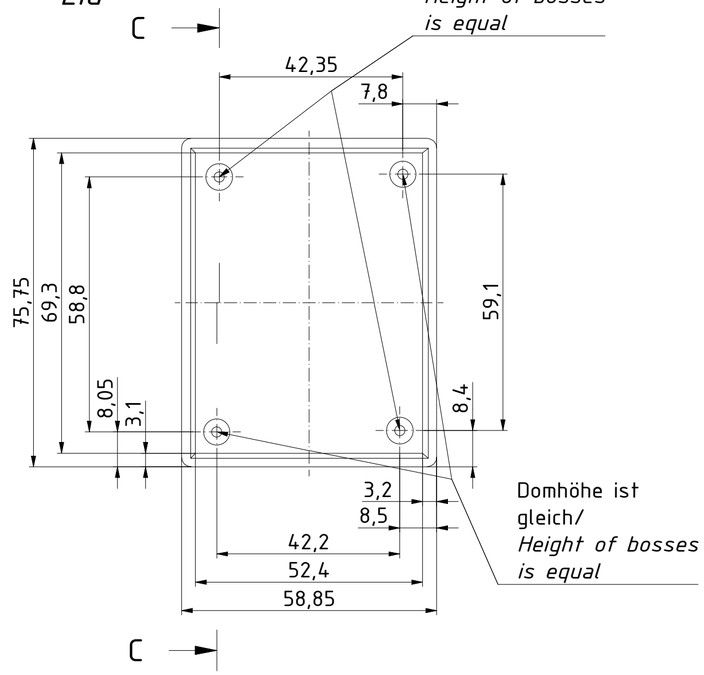

C –C (1 : 1)

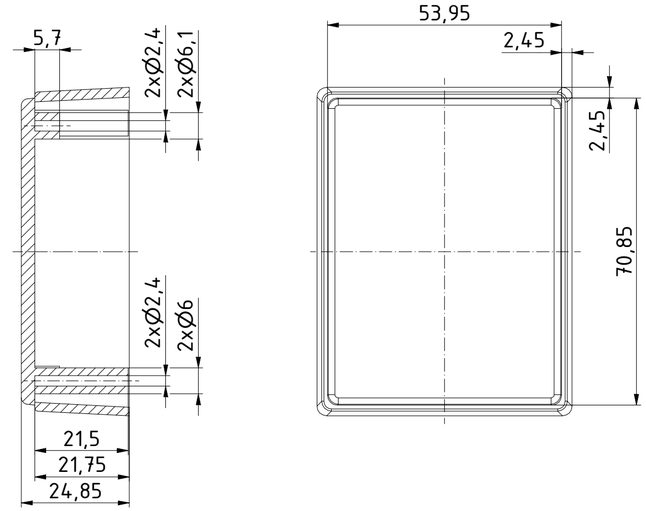

Z (2 : 1)

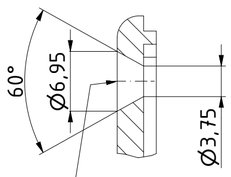

Bohrungen 2x im Oberteil/
Holes 2x in the lid

							Zeichnungs-Nr. / *Drawing-No.:* 2K 5455.025.01
					Datum/*Date*	Name/*name*	
				Gezeichnet	11.07.2018	AR	4U-100603
				Kontrolliert			Katalogzeichnung/Catalogue drawing
				Norm			
							2504217.idw — 1:1 (2:1)
Status	Ä.Nr/*Alt.No*	Datum/*Date*	Name				A2