Artikel-Nr. / *Article No.*	Länge / *Length* (L)
76228	5 m
76229	10 m
76230	25 m

Artikel-Nr. / *Article No.*	Gewicht / *Weight*
76228	1329.5 g
76229	2324 g
76230	5533.2 g

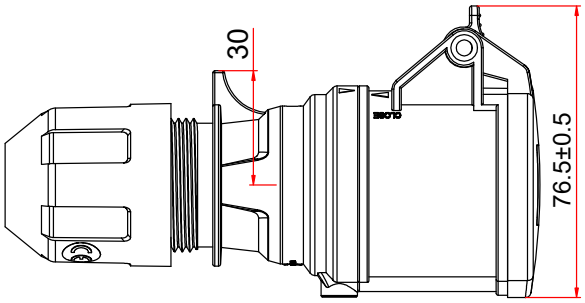

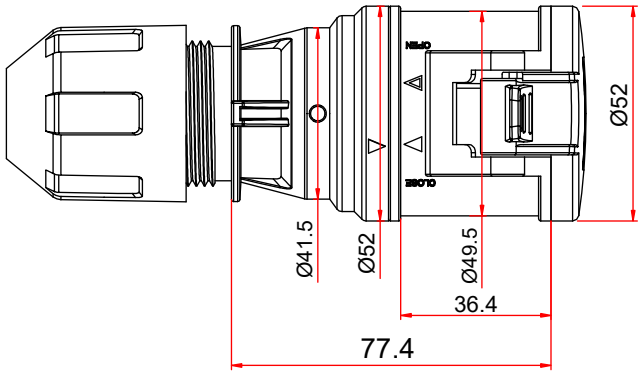

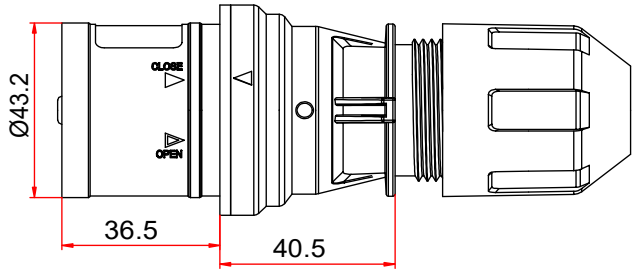

Änderungen			Datum	Name
Datum	Name	gez.:	23.01.2025	alw
		gepr.:	03.02.2025	alw
		Norm:		

Änderungen vorbehalten / *Subject to change*

Bezeichnung: NK CARAVAN CEE plug - CEE socket XXXX

Zeichnungs-Nr.: 76228, 76229, 76230

Blatt: 1/2

von

CEE-Verlängerung, CEE-Stecker auf CEE-Kupplung

- CEE-Adapter für den Anschluss von Wohnmobil, Wohnwagen oder Caravan ans Stromnetz auf dem Campingplatz
- Mit Spritzwasserschutz IP44 geeignet für die Nutzung im Freien
- Die orange Signalfarbe des Stromkabels sorgt für erhöhte Sichtbarkeit
- Die selbstschließende Verschlusskappe der CEE-Steckdose schützt vor Staub, Schmutz und mechanischen Schäden
- Öl-, UV- und ozonbeständig

Innenleiter, Aderquerschnitt:	2,5 mm²
Leitungstypenkurzzeichen:	H07RN-F 3G2.5
Schutzart:	IP44
Betriebstemperatur:	-40 °C ~ 70 °C

CEE Extension Cable, CEE Plug to CEE Coupler

- *CEE adapter for connecting a motorhome, caravan or trailer tent to the power grid at the campsite*
- *With IP44 protection, it is suited for outdoor use*
- *The orange signal colour of the power cable ensures increased visibility*
- *The self-closing cap of the CEE socket protects against dust, dirt and mechanical damage*
- *Oil, UV and ozone resistant*

Inner conductor, core cross-section:	*2.5 mm²*
Cable type abbreviation:	*H07RN-F 3G2.5*
Protection level:	*IP44*
Operating temperature:	*-40 °C ~ 70 °C*

Änderungen			Datum	Name
Datum	Name	gez.:	23.01.2025	alw
		gepr.:	03.02.2025	alw
		Norm:		
		Änderungen vorbehalten / *Subject to change*		

Bezeichnung: NK CARAVAN CEE plug - CEE socket XXXX

Zeichnungs-Nr.: 76228, 76229, 76230

Blatt: **2/2**

von