CALIMA®
camping equipment

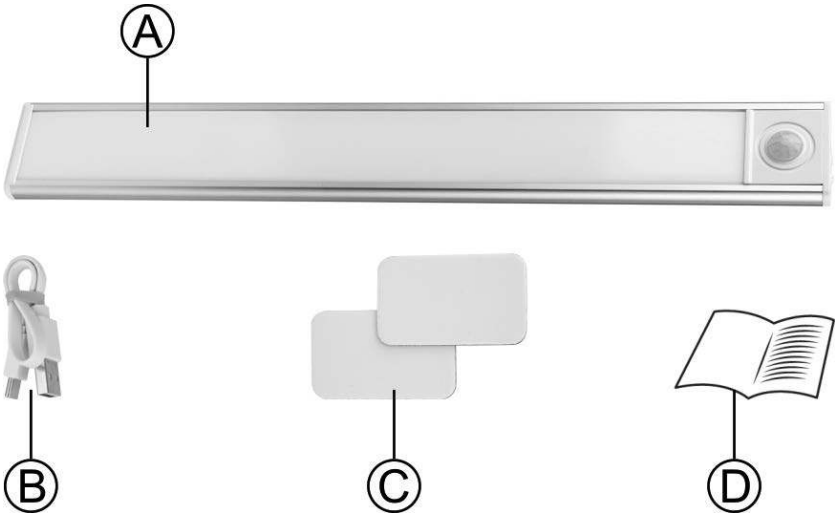

© EAL GmbH, 46082, 11. 2024

(D) **Art.-Nr.: 46082**
Sensorleuchte, aufladbar, 30 cm
Bedienungsanleitung 2

(FR) **Réf. 46082**
Lampe à détecteur, rechargeable
Manuel de l'opérateur 10

(GB) **Art. no.: 46082**
Sensor light, rechargeable
Operating instructions 6

(NL) **Art.nr. 46082**
Sensorlamp, oplaadbaar
Gebruiksaanwijzing 14

(D) Bordsteinrampe, 2-er Set

INHALT

1. BESTIMMUNGSGEMÄßER GEBRAUCH 2
2. LIEFERUMFANG 2
3. SPEZIFIKATIONEN 2
4. SICHERHEITSHINWEISE 2
5. SYMBOLERKLÄRUNG 3
6. BEDIENUNGSANLEITUNG 3
6.1 ÜBERSICHT 3
6.2 AUFLADEN DES AKKUS 3
6.3 FUNKTIONEN 3
6.4 MONTAGE 4
7. WARTUNG UND PFLEGE 4
7.1 WARTUNG 4
7.2 PFLEGE 4
8. HINWEISE ZUM UMWELTSCHUTZ 4
9. KONTAKTINFORMATIONEN 5

WARNUNG
Lesen Sie die Bedienungsanleitung vor Inbetriebnahme sorgfältig durch und beachten Sie alle Sicherheitshinweise!
Nichtbeachtung kann zu Personenschäden, Schäden am Gerät oder Ihrem Eigentum führen!
Bewahren Sie die Originalverpackung, den Kaufbeleg sowie diese Anleitung zum späteren Nachschlagen auf! Bei der Weitergabe des Produkts geben Sie auch diese Anleitung weiter.
Prüfen Sie vor Inbetriebnahme den Inhalt der Verpackung auf Unversehrtheit und Vollständigkeit!

1. BESTIMMUNGSGEMÄßER GEBRAUCH

Die Sensorleuchte dient zur Beleuchtung von Innenräumen, Eingangsbereichen oder Arbeitsflächen. Durch den Bewegungssensor wird die Leuchte automatisch ein- und ausgeschaltet. Die Sensorleuchte ist nur für den Einsatz in Innenräumen mit trockener Umgebung geeignet.

Dieses Gerät ist nicht dafür bestimmt, durch Kinder und Personen mit eingeschränkten geistigen Fähigkeiten oder ohne erforderliches Fachwissen benutzt zu werden. Kinder sind von dem Gerät fernzuhalten.

Zum bestimmungsgemäßem Gebrauch gehört auch die Beachtung aller Informationen in dieser Anleitung, insbesondere die Beachtung der Sicherheitshinweise. Jede andere Verwendung gilt als nicht bestimmungsgemäß und kann zu Sach- oder Personenschäden führen. Die EAL GmbH übernimmt keine Haftung für Schäden, die durch nicht bestimmungsgemäßen Gebrauch entstehen.

2. LIEFERUMFANG

A Sensorleuchte
B USB-Typ C - Ladekabel
C Metallplättchen mit Klebebeschichtung
D Gebrauchsanleitung

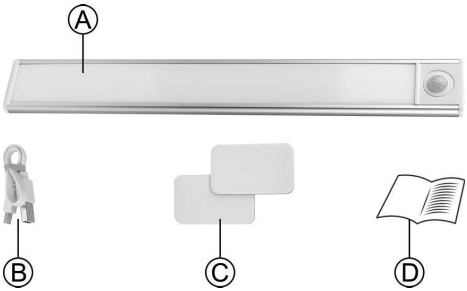

Bild 1: Lieferumfang

3. SPEZIFIKATIONEN

Dimensionen (L x B x H):	ca. 400 x 40 x10 [mm]
Gewicht:	ca. 120 g
Akku:	Li-Ionen
Spannung:	3,7 V
Kapazität:	450 mAh
Energieinhalt:	1,665 Wh

4. SICHERHEITSHINWEISE

- Das Warndreieck kennzeichnet alle für die Sicherheit wichtigen Anweisungen. Befolgen Sie diese immer, anderenfalls könnten Sie sich verletzen oder das Gerät könnte beschädigt werden.
- Kinder dürfen nicht mit der Gepäckspinne spielen.
- Reinigung und Benutzerwartung dürfen nicht von Kindern ohne Beaufsichtigung durchgeführt werden.
- Lassen Sie das Verpackungsmaterial nicht achtlos liegen. Dieses kann für Kinder zu einem gefährlichen Spielzeug werden!
- Benutzen Sie dieses Produkt nur für die dafür vorgesehene Verwendung!
- Manipulieren oder zerlegen Sie die Gepäckspinne nicht!
- Setzen Sie die Sensorleuchte nur in trockenen Innenräumen und in einer trockenen Umgebung ein, **niemals** in Badezimmern, Waschräumen oder Duschen.
- Setzen Sie die Sensorleuchte keinen hohen Temperaturen aus. Montieren Sie die Leuchte nicht in der Nähe von starken Wärmequellen, wie Heizungen oder Öfen.
- Schützen Sie die Sensorleuchte vor mechanischen Beschädigungen. Wählen Sie den Befestigungsort so, dass niemand dagegen stoßen kann oder nichts auf die Leuchte fallen kann.

- Verwenden Sie zu Ihrer eigenen Sicherheit ausschließlich Zubehör oder Ersatzteile, die in der Anleitung angegeben sind, oder deren Verwendung durch den Hersteller empfohlen wird!

5. SYMBOLERKLÄRUNG

entspricht den EG-Richtlinien

gekennzeichnetes Elektroprodukt darf nicht in den Hausmüll geworfen werden

Batterien gehören nicht in die Restmülltonne

Nur für Innenräume, trockene Umgebung

Gebrauchsanleitung lesen

Das Material des Produkts und der Verpackung ist recycelbar

6. BEDIENUNGSANLEITUNG

6.1 ÜBERSICHT

1 USB-C-Ladebuchse
2 EIN/AUS-Schalter
3 Schalter für Lichttemperatur
4 Bewegungssensor
5 Leuchtfläche
6 Magnetzone
7 USB-Ladekabel
8 Metallplättchen mit Klebebeschichtung

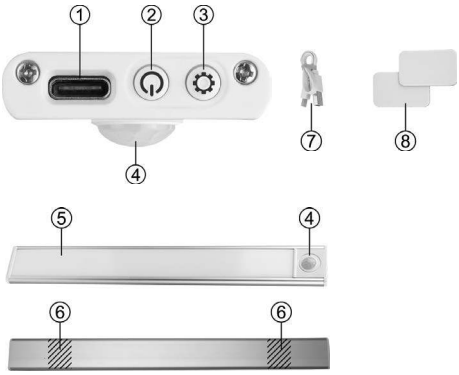

Bild 2: Übersicht

Die Sensorleuchte ist mit einer Kurzschluss-/Transportsicherung ausgestattet, welche ein Einschalten der Leuchte verhindert. Diese Sicherung wird nach dem ersten, vollständigen Aufladen des Akkus freigeschaltet.

6.2 AUFLADEN DES AKKUS

Schließen Sie die USB-C-Ladebuchse (Position 1 in der Übersicht) mit dem USB-Ladekabel (Position 7 in der Übersicht) an ein USB-Ladegerät an.

Die Ladespannung des Ladegeräts darf 5 V nicht übersteigen.

Während des Ladevorgangs leuchtet die Kontrollleuchte im Bewegungssensor (Position 4 in der Übersicht) rot. Ist der Akku voll geladen, leuchte die Kontrollleuchte grün.

Bild 3: Ladeanzeige

6.3 FUNKTIONEN

- **Dauerlicht**
  Drücken Sie den EIN/AUS-Schalter (Position 2 in der Übersicht) einmal, die Sensorleuchte ist eingeschaltet. Das Licht brennt, aber die Sensorfunktion ist ausgeschaltet.

- **Nachtfunktion**
  Drücken Sie den EIN/AUS-Schalter ein zweites Mal, das Licht blinkt dreimal. Die Sensorfunktion „Nacht“ ist eingeschaltet. Das Licht wird nur bei Dunkelheit automatisch eingeschaltet.

- **Tagfunktion**
  Drücken Sie den EIN/AUS-Schalter ein drittes Mal, das Licht blinkt zweimal. Die Sensorfunktion „Tag“ ist eingeschaltet. Das Licht wird automatisch eingeschaltet.

- **Ausschalten**
  Drücken Sie den EIN/AUS-Schalter ein viertes Mal, die Sensorleuchte wird komplett ausgeschaltet.

- **Einstellen der Lichttemperatur**
  Mit dem Schalter für die Lichttemperatur (Position 3 in der Übersicht) können Sie durch mehrmaliges Drücken die Lichttemperatur einstellen: Kalt ➲ warm ➲ neutral

- **Einstellen der Helligkeit**
  Halten Sie den Schalter für die Lichttemperatur lange gedrückt, wird die Helligkeit eingestellt. Von „hell“ nach „dunkel“, bzw. von „dunkel“ nach „hell“, je nach

Startsituation. Lassen Sie den Schalter los, wenn die gewünschte Helligkeit erreicht ist. Die Einstellung wird automatisch gespeichert.

Bild 4: Einstellen der Helligkeit

Eine hoch einstellte Helligkeit verursacht einen höheren Stromverbrauch!

• Sensorfunktion

Das Licht der Sensorleuchte wird eingeschaltet, sobald eine Person den Sensorbereich betritt. Das Licht bleibt eingeschaltet, solange die Person sich im Sensorbereich aufhält. Hat die Person den Sensorbereich verlassen, wird das Licht nach ca. 25 Sekunden ausgeschaltet.

6.4 MONTAGE

Der Sensorbereich der Leuchte beträgt 120 ° und 3 Meter, siehe Bild 5.

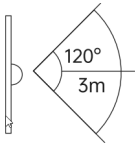

Bild 5: Sensorbereich

Eine zu hohe oder zu tiefe Montage, sowie Hindernisse, wie Glasscheiben, Trennwände oder Kleider an einer Garderobe können die Sensorfunktion beeinträchtigen. Achten Sie immer auf einen freien Sensorbereich für eine einwandfreie Funktion.

• Vorbereitung

Suchen Sie eine geeignete Stelle für die Sensorleuchte. Reinigen Sie die Oberfläche. Die Oberfläche muss staub-, fettfrei und trocken sein.

Bild 6: Oberfläche reinigen

• Metallplättchen positionieren

Legen Sie die Metallplättchen (Position 8 in der Übersicht) mit der Klebebeschichtung nach oben auf die Magnetzone (Position 6 in der Übersicht) der Rückseite der Sensorleuchte.

Bild 7: Metallplättchen positionieren

Kleben Sie die Metallplättchen nicht auf die Sensorleuchte.

• Sensorleuchte befestigen

Ziehen Sie die Schutzfolie von der Klebebeschichtung der Metallplättchen ab. Drücken Sie die Sensorleuchte mit den Metallplättchen fest an dem vorgesehenen Platz an.

Bild 8: Sensorleuchte befestigen

Die Sensorleuchte ist jetzt fertigt installiert. Sie kann einfach von den Metallplättchen abgenommen werden, zum Laden des Akkus oder zum Reinigen.
Danach wird die Sensorleuchte wieder mit den Magneten angebracht.

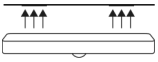

Bild 9: Magnetbefestigung

7. WARTUNG UND PFLEGE

7.1 WARTUNG

Laden Sie den Akku der Sensorleuchte alle 3 Monate auf, wenn Sie die Sensorleuchte lange nicht benutzen.

7.2 PFLEGE

Reinigen Sie die Leuchte nur mit einem trockenen, weichen Tuch. Verwenden Sie keine scharfen oder lösungsmittelhaltigen Reiniger. Lassen Sie niemals Flüssigkeiten in das Innere der Leuchte dringen.

8. HINWEISE ZUM UMWELTSCHUTZ

Entsorgen Sie die Verpackung sortenrein. Geben Sie Pappe und Karton zum Altpapier, Folien in die Wertstoffsammlung.
Entsorgen Sie die Sensorleuchte entsprechend den in Ihrem Land gültigen Gesetzen und Bestimmungen.

Die Materialien sind recycelbar. Durch Recycling, stoffliche Verwertung oder andere Formen der Wiederverwendung von Altgeräten leisten Sie einen wichtigen Beitrag zum Schutz unserer Umwelt!

Das Symbol mit der durchgestrichenen Mülltonne bedeutet, dass Elektro- und Elektronikgeräte nicht zusammen mit dem Hausmüll entsorgt werden dürfen. Verbraucher sind gesetzlich dazu verpflichtet, Elektro- und Elektronikgerätam Ende ihrer Lebensdauer einer vom unsortierten Siedlungsabfall getrennten Erfassung zuzuführen. Auf diese Weise wird eine umwelt- und ressourcenschonende Verwertung sichergestellt.

Batterien und Akkumulatoren, die nicht fest vom Elektro- oder Elektronikgerät umschlossen sind und zerstörungsfrei entnommen werden können, sind vor der Abgabe des Geräts an einer Erfassungsstelle von diesem zu trennen und einer vorgesehe-

nen Entsorgung zuzuführen. Das Gleiche gilt für Lampen, die zerstörungsfrei aus dem Gerät entnommen werden können.

Elektro- und Elektronikgerätebesitzer aus privaten Haushalten können diese bei den Sammelstellen der öffentlich-rechtlichen Entsorgungsträger oder bei den von den Herstellern bzw. Vertreibern im Sinne des ElektroG eingerichteten Sammelstellen abgeben. Die Abgabe von Altgeräten ist unentgeltlich.

Rücknahmepflichtig sind Händler mit einer Verkaufsfläche von mindestens 400 m^2 für Elektro- und Elektronikgeräte. Das Gleiche gilt für Lebensmittelhändler mit einer Gesamtverkaufsfläche von mindestens 800 m^2, sofern sie dauerhaft oder zumindest mehrmals im Jahr Elektro- und Elektronikgeräte anbieten. Ebenso rücknahmepflichtig sind Fernabsatzhändler mit einer Lagerfläche von mindestens 400 m^2 für Elektro- und Elektronikgeräte oder einer Gesamtlagerfläche von mindestens 800 m^2. Generell haben Vertreiber die Pflicht, die unentgeltliche Rücknahme von Altgeräten durch geeignete Rücknahmemöglichkeiten in zumutbarer Entfernung zu gewährleisten.

Verbraucher haben die Möglichkeit zur unentgeltlichen Abgabe eines Altgeräts bei einem rücknahmepflichtigen Vertreiber, wenn sie ein gleichwertiges Neugerät mit einer im Wesentlichen gleichen Funktion erwerben. Diese Möglichkeit besteht auch bei Lieferungen an einen privaten Haushalt. Im Fernabsatzhandel beschränkt sich die Möglichkeit einer unentgeltlichen Abholung bei Erwerb eines Neugeräts auf Wärmeüberträger, Bildschirmgeräte und Großgeräte, die mindestens eine Außenkante mit einer Länge von mehr als 50cm besitzen. Der Vertreiber hat den Verbraucher bei Abschluss des Kaufvertrags bezüglich einer entsprechenden Rückgabeabsicht zu befragen. Abgesehen davon können Verbraucher bis zu drei Altgeräte einer Geräteart bei einer Sammelstelle eines Vertreibers unentgeltlich abgeben, ohne dass dies an den Erwerb eines Neugeräts geknüpft ist. Allerdings dürfen die Kantenlängen der jeweiligen Geräte 25 cm nicht überschreiten.

Elektro- und Elektronikgeräte der Informations- und Kommunikationstechnik, wie zum Beispiel Computer oder Smartphones, enthalten häufig personenbezogene Daten. Verbraucher sind selbst dafür verantwortlich, diese vor der Abgabe der Geräte zu löschen.

Batterien und Akkus dürfen nicht zusammen mit dem Hausmüll entsorgt werden. Verbraucher sind gesetzlich dazu verpflichtet, Batterien und Akkus einer getrennten Sammlung zuzuführen.

Batterien und Akkus können unentgeltlich bei einer Sammelstelle Ihrer Gemeinde/Ihres Stadtteils oder im Handel abgegeben werden, damit sie einer umweltschonenden Entsorgung sowie einer Wiedergewinnung von wertvollen Rohstoffen zugeführt werden können.

Bei einer unsachgemäßen Entsorgung können giftige Inhaltsstoffe in die Umwelt gelangen, die gesundheitsschädigende Wirkungen auf Menschen, Tiere und Pflanzen haben.

In Elektrogeräten enthaltene Batterien und Akkus müssen nach Möglichkeit getrennt von ihnen entsorgt werden. Geben Sie Batterien und Akkus nur in entladenem Zustand ab.

Verwenden Sie, wenn möglich, wiederaufladbare Batterien anstelle von Einwegbatterien.

(Sofern zutreffend:)
Kleben Sie bei lithiumhaltigen Batterien und Akkus vor der Ensorgung die Pole ab, um einen äußeren Kurzschluss zu vermeiden. Ein Kurzschluss kann zu einem Brand oder einer Explosion führen.
Batterien mit erhöhtem Schadstoffgehalt sind zudem mit den folgenden Zeichen gekennzeichnet:
Cd = Cadmium, Hg = Quecksilber, Pb = Blei

9. KONTAKTINFORMATIONEN

EAL GmbH
Otto-Hausmann-Ring 107
42115 Wuppertal, Deutschland

+49 (0)202 42 92 83 0
+49 (0) 202 42 92 83 – 160

info@eal-vertrieb.com
www.eal-vertrieb.com

CONTENTS

1. PROPER USE OF THE PRODUCT 6
2. SCOPE OF DELIVERY 6
3. SPECIFICATIONS 6
4. SAFETY PRECAUTIONS 6
5. EXPLANATION OF SYMBOLS 7
6. OPERATING INSTRUCTIONS 7
6.1 OVERVIEW 7
6.2 CHARGING THE ACCU 7
6.3 FUNCTIONS 7
6.4 ASSEMBLY 8
7. MAINTENANCE AND CARE 8
7.1 MAINTENANCE 8
7.2 CARE 8
8. NOTES REGARDING ENVIRONMENTAL PROTECTION 8
9. CONTACT INFORMATION 9

WARNING
Read the operating instructions through carefully prior to initial use and observe all of the safety notes!
Not observing such may lead to personal injury, damage to the device or to your property!
Store the original packaging, the receipt and these instructions so that they may be consulted at a later date! When passing on the product, please include these operating instructions as well.
Please check the contents of package for integrity and completeness prior to use!

1. PROPER USE OF THE PRODUCT

The sensor light is used to illuminate interiors, entrance areas or work surfaces.
The motion sensor automatically switches the light on and off. The sensor light is only suitable for indoor use in dry environments.

This device is not intended for use by children and persons with limited mental capacity or without the necessary expertise. Keep children away from the device.

The device is not intended for commercial use.

Utilisation according to the intended purpose also includes the observation of all information in these operating instructions, particularly the observation of safety instructions. Any other utilisation is considered to be counter to the intended purpose and may result in material damage or personal injuries. EAL GmbH assumes no liability for damage resulting from improper use.

2. SCOPE OF DELIVERY

A Sensor light
B USB Type C charging cable
C Metal plate with adhesive coating
D Instructions for use

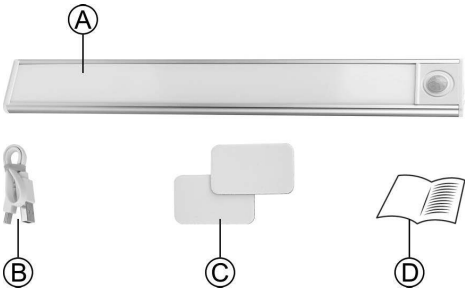

Fig. 1: Scope of delivery

3. SPECIFICATIONS

Dimensions (L x W x H):	approx. 400 x 40 x 10 [mm]
Weight:	approx. 120 g
Battery:	Li-ion
Voltage:	3.7 V
Capacity:	450 mAh
Energy content:	1.665 Wh

4. SAFETY PRECAUTIONS

- The warning triangle labels all instructions important to safety. Always follow these, otherwise you could injure yourself or damage the device.
- Children may not play with the device.
- Cleaning and user maintenance may not be carried out by children without supervision.
- Do not treat packaging material carelessly. It may become a dangerous plaything for a child!
- Only use this product for its designated purpose!
- Do not manipulate or disassemble the device!
- Use the Sensor Light only in dry indoor rooms and in a dry environment, **never** in bathrooms, washrooms or showers.
- Do not expose the sensor light to high temperatures. Do not install the light near strong heat sources such as heaters or ovens.
- Protect the sensor light from mechanical damage. Choose a mounting location where no one can bump into it and nothing can fall on it.
- For your own safety, only use accessories and spare parts that are stated in these instructions or that are recommended by the manufacturer!

5. EXPLANATION OF SYMBOLS

Complies with EC directives

Labelled electrical products may not be disposed of in the household waste

Batteries do not belong in the residual waste bin.

For indoor use only, in a dry environment

Read the operating instructions

The material of the product and packaging is recyclable.

6. OPERATING INSTRUCTIONS

6.1 OVERVIEW

1 USB-C charging socket
2 ON/OFF switch
3 Switch for light temperature
4 Motion sensor
5 Light-emitting area
6 Magnetic zone
7 USB charging cable
8 Metal plate with adhesive coating

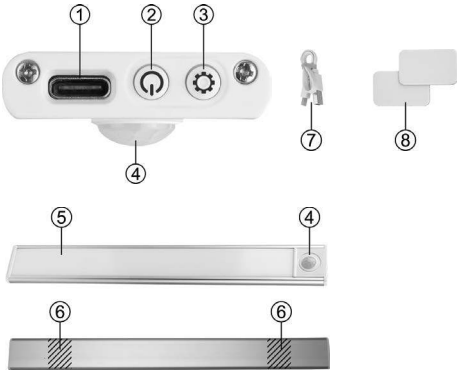

Fig. 2: Overview

The sensor light is equipped with a short-circuit/transport lock that prevents the light from being switched on. This lock is released after the battery has been fully charged for the first time.

6.2 CHARGING THE ACCU

Use the USB charging cable (item 7 in the overview) to connect the USB-C charging socket (item 1 in the overview) to a USB charger.

The charging voltage of the charger must not exceed 5 V.

During charging, the indicator light in the motion sensor (item 4 in the overview) lights up red. When the battery is fully charged, the indicator light turns green.

Fig. 3: Charge indicator

6.3 FUNCTIONS

- **Steady light**
  Drücken Sie den EIN/AUS-Schalter (Position 2 in der Übersicht) einmal, die Sensorleuchte ist eingeschaltet. Das Licht brennt, aber die Sensorfunktion ist ausgeschaltet.

- **Night function**
  Press the ON/OFF button a second time and the light will flash three times. The 'Night' sensor function is switched on. The light will only switch on automatically when it is dark.

- **Day function**
  Press the ON/OFF switch a third time and the light will flash twice. The 'Day' sensor function is switched on. The light will now switch on automatically.

- **Switch off**
  Press the ON/OFF switch a fourth time to switch off the sensor light completely.

- **Setting the light temperature**
  You can set the light temperature by pressing the switch for the light temperature (position 3 in the overview) several times: cold ➲ warm ➲ neutral

- **Adjusting the brightness**
  If you hold down the light temperature switch for a long time, the brightness is adjusted. From 'light' to 'dark' or from 'dark' to 'light', depending on the starting situation. Release the switch when the desired brightness is reached. The setting is automatically saved.

Fig. 4: Adjusting the brightness

A high brightness setting causes higher power consumption!

• Sensor function
The light of the sensor light is switched on as soon as a person enters the sensor area. The light remains on as long as the person is in the sensor area. When the person has left the sensor area, the light will switch off after approx. 25 seconds.

6.4 ASSEMBLY

The sensor range of the light is 120° and 3 metres, see Figure 5.

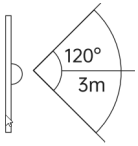

Fig. 5: Sensor

Mounting the sensor at too great or too little a height, as well as obstacles such as glass panes, partition walls or clothes on a coat rack, can impair the sensor function. Always ensure that the sensor area is free for proper functioning.

• Preparation
Find a suitable location for the sensor light. Clean the surface. The surface must be dry and free of dust and grease.

Fig. 6: Cleaning the surface

• Position the metal plate
Place the metal plates (item 8 in the overview) with the adhesive coating facing upwards on the magnetic zone (item 6 in the overview) on the back of the sensor light.

Fig. 7: Positioning the metal plate

Do not stick the metal plates on the sensor light.

• Attach the sensor light
Remove the protective film from the adhesive coating of the metal plates. Press the sensor light with the metal plates firmly into the intended place.

Fig. 8: Attaching the sensor light

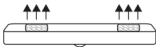

The sensor light is now fully installed. It can simply be removed from the metal plates to charge the battery or to clean it.
After that, the sensor light is reattached with the magnets.

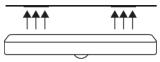

Fig. 9: Magnetic attachment

7. MAINTENANCE AND CARE

7.1 MAINTENANCE

Charge the battery of the sensor light every three months if you do not use the sensor light for a long time.

7.2 CARE

Clean the light with a dry, soft cloth only. Do not use any caustic or solvent-based cleaners. Never allow any liquids to enter the light.

8. NOTES REGARDING ENVIRONMENTAL PROTECTION

Dispose of the packaging appropriately. Cardboard and cartons should be disposed of with the paper, and plastic film in the recyclables. Dispose of the sensor light in accordance with the laws and regulations applicable in your country.

The materials are recyclable. By recycling, reusing or otherwise reprocessing old devices, you are making an important contribution to protecting our environment!

Do not dispose of electrical devices with the household waste! Electrical and electronic scrap must be collected separately and disposed of in an environmentally responsible manner for recycling. Please contact your community or city administration regarding disposal options for electrical and electronic scrap.
The battery cannot be removed. Dispose of the entire device.

Information about battery law

Batteries and rechargeable batteries must not be disposed of with household waste. Consumers are legally obliged to dispose of batteries and rechargeable batteries in a separate collection.

Batteries and accumulators may not be disposed of in the household waste system. As an end consumer you are obliged under law to return spent batteries and accumulators. You can return the batteries and accumulators free of charge to a communal collection point, retail outlets or directly to us (address in section 9).

Old batteries may contain pollutants or heavy metals that could damage the environment or cause physical harm. Batteries can be recycled because they contain important raw materials such as iron, zinc, manganese or nickel.

Batteries and accumulators that contain pollutants are marked with the symbol of a crossed-out waste bin and the chemical name of the pollutant.

Cd **Hg** **Pb**

Here, Cd stands for cadmium, Hg for mercury and Pb for lead.

9. CONTACT INFORMATION

EAL GmbH
Otto-Hausmann-Ring 107
42115 Wuppertal, Germany

+49 (0)202 42 92 83 0
+49 (0) 202 42 92 83 – 160

info@eal-vertrieb.com
www.eal-vertrieb.com

(FR) Lampe à détecteur, rechargeable

SOMMAIRE

1. UTILISATION CONFORME 10
2. MATÉRIEL FOURNI 10
3. SPÉCIFICATIONS 10
4. CONSIGNES DE SÉCURITÉ 10
5. EXPLICATION DES SYMBOLES 11
6. NOTICE D'UTILISATION 11
6.1 VUE D'ENSEMBLE 11
6.2 RECHARGE DE LA BATTERIE 11
6.3 FUNKTIONEN 11
6.4 MONTAGE 12
7. ENTRETIEN ET NETTOYAGE 12
7.1 ENTRETIEN 12
7.2 NETTOYAGE 12
8. REMARQUES RELATIVES À LA PROTECTION DE L'ENVIRON NEMENT 12
9. DONNÉES DE CONTACT 13

AVERTISSEMENT
Avant la mise en service, lisez attentivement la notice d'utilisation et observez toutes les consignes de sécurité !
Tout non-respect de ces consignes peut entraîner des dommages corporels, endommager l'appareil ou vos biens !
Conservez l'emballage d'origine, le justificatif d'achat et la présente notice pour vous y référer ultérieurement ! Si vous revendez ou remettez le produit à des tiers, veuillez également leur remettre cette notice d'utilisation.
Avant la mise en service, vérifiez que le contenu de l'emballage n'est pas endommagé et vérifiez si toutes les pièces sont présentes !

1. UTILISATION CONFORME

La lampe à détecteur sert à éclairer les espaces intérieurs, les zones d'entrée ou les plans de travail.
Grâce au capteur de mouvement, la lampe s'allume et s'éteint automatiquement. La lampe à détecteur ne peut être utilisée qu'à l'intérieur, dans un environnement sec.

Cet appareil n'est pas destiné à être utilisé par des enfants ou des personnes aux capacités mentales réduites ou ne disposant pas des connaissances techniques nécessaires. Les enfants doivent être tenus à l'écart de l'appareil

L'appareil n'est pas destiné à un usage professionnel..

L'utilisation conforme aux prescriptions implique également le respect de toutes les informations contenues dans ce mode d'emploi, en particulier le respect des consignes de sécurité. Toute autre utilisation est considérée comme non conforme et risque d'entraîner des dommages matériels ou corporels. La société EAL GmbH décline toute responsabilité en cas de dommages découlant d'un usage non conforme à l'emploi prévu.

2. MATÉRIEL FOURNI

A Lampe à détecteur
B Câble de chargement USB de type C
C Plaquette métallique avec revêtement adhésif
D Mode d'emploi

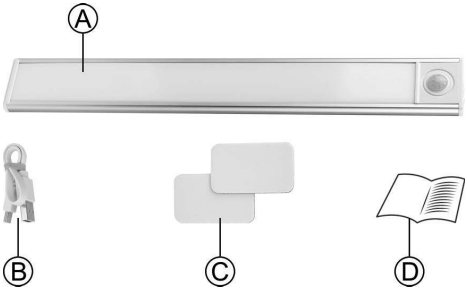

Figure 1 : Contenu de la livraison

3. SPÉCIFICATIONS

Dimensions (L x l x H) :	env. 400 x 40 10 [mm]
Poids :	env. 120 g
Batterie :	Li-ion
Tension :	3,7 V
Capacité :	450 mAh
Contenu énergétique :	1,665 Wh

4. CONSIGNES DE SÉCURITÉ

- Le triangle d'avertissement signale toutes les instructions relatives à la sécurité. Respectez-les à tout moment car vous risqueriez sinon de vous blesser ou l'appareil risquerait d'être endommagé.
- Les enfants ne doivent pas jouer avec l'appareil.
- Les tâches de nettoyage et d'entretien ne doivent pas être exécutées par des enfants qui ne sont pas sous surveillance.
- Ne laissez pas traîner le matériel d'emballage. Il pourrait devenir un jouet dangereux pour les enfants !
- N'utilisez cet appareil qu'aux fins pour lesquelles il a été prévu !
- Ne manipulez ni démontez jamais l'appareil !
- N'utilisez la lampe à détecteur qu'à l'intérieur et dans un environnement sec, **jamais** dans une salle de bain, une salle d'eau ou une douche.
- N'exposez pas la lampe à détecteur à des températures élevées. N'installez pas la lampe à proximité de sources de chaleur importantes, comme des chauffages ou des fours.
- Protégez la lampe à détecteur contre les dommages mécaniques. Choisissez le lieu de fixation de manière à ce que personne ne puisse le heurter

ou que rien ne puisse tomber sur la lampe.

- Pour votre propre sécurité, utilisez uniquement les accessoires ou les pièces de rechange indiqués dans le mode d'emploi ou dont l'utilisation est recommandée par le fabricant !

5. EXPLICATION DES SYMBOLES

Correspond aux directives de la CE

Un produit électrique/électronique marqué avec ce symbole ne doit pas être jeté dans les ordures ménagères.

Les piles ne doivent pas être jetées dans la poubelle des déchets résiduels

Uniquement pour l'intérieur, environnement sec

Lire le mode d'emploi

Le matériau du produit et de l'emballage est recyclable

6. NOTICE D'UTILISATION

6.1 VUE D'ENSEMBLE

1 Prise de charge USB-C
2 Interrupteur MARCHE/ARRÊT
3 Interrupteur pour la température de la lumière
4 Capteur de mouvement
5 Surface lumineuse
6 Zone magnétique
7 Câble de recharge USB
8 Plaquette métallique avec revêtement adhésif

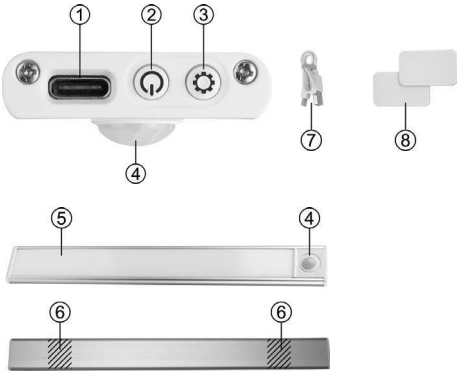

Figure 2 : Vue d'ensemble

La lampe à détecteur est équipée d'un fusible de court-circuit/transport qui empêche l'allumage de la lampe. Cette sécurité est activée après la première charge complète de l'accumulateur.

6.2 RECHARGE DE LA BATTERIE

Connectez la prise de charge USB-C (position 1 dans l'aperçu) à un chargeur USB à l'aide du câble de charge USB (position 7 dans l'aperçu).

La tension de charge du chargeur ne doit pas dépasser 5 V

Pendant le chargement, le voyant de contrôle du capteur de mouvement (position 4 dans l'aperçu) s'allume en rouge. Lorsque la batterie est entièrement chargée, le voyant de contrôle s'allume en vert.

Figure 3 :
Indicateur de charge

6.3 FUNKTIONEN

Éclairage permanent
Appuyez une fois sur l'interrupteur MARCHE/ARRÊT (position 2 dans l'aperçu), la lampe à détecteur est allumée. La lumière est allumée, mais la fonction de détection est désactivée.

- **Fonction nuit**
Appuie une deuxième fois sur l'interrupteur MARCHE/ARRÊT, la lumière clignote trois fois. La fonction de détection « nuit » est activée. La lumière ne s'allume automatiquement que dans l'obscurité.

- **Fonction jour**
Appuie une troisième fois sur l'interrupteur MARCHE/ARRÊT, la lumière clignote deux fois. La fonction de détection « jour » est activée. La lumière s'allume automatiquement.

- **Éteindre**
Appuie une quatrième fois sur l'interrupteur MARCHE/ARRÊT, la lampe à détecteur s'éteint complètement.

- **Réglage de la température de la lumière**
L'interrupteur de la température de la lumière (position 3 dans l'aperçu) permet de régler la température de la lumière en appuyant plusieurs fois : Froid ➲ chaud ➲ neutre

- **Réglage de la luminosité**
Si tu maintiens l'interrupteur de la température de la lumière enfoncé, la luminosité se règle. De « clair » à « sombre », ou de « sombre » à « clair », selon la situation

de départ. Relâchez l'interrupteur lorsque la luminosité souhaitée est atteinte. Le réglage est automatiquement enregistré.

Figure 4 : Réglage de la luminosité

Une luminosité élevée entraîne une consommation d'électricité plus importante !

• Fonction du capteur

La lumière de la lampe à détecteur s'allume dès qu'une personne entre dans la zone de détection. La lumière reste allumée tant que la personne se trouve dans la zone de détection. Si la personne a quitté la zone de détection, la lumière s'éteint après environ 25 secondes.

6.4 MONTAGE

La zone de détection de la lampe est de 120 ° et de 3 mètres, voir figure 5.

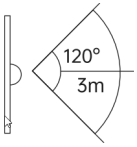

Figure 5 : Zone du capteur

Un montage trop haut ou trop bas, ainsi que des obstacles tels que des vitres, des cloisons ou des vêtements sur une penderie peuvent entraver le fonctionnement du capteur. Veillez toujours à ce que la zone du capteur soit libre pour un bon fonctionnement.

• Préparation

Trouvez un endroit approprié pour la lampe à détecteur. Nettoyez la surface. La surface doit être exempte de poussière, de graisse et sèche.

Figure 6 : Nettoyer la surface

• Positionner la plaquette métallique

Placez les plaquettes métalliques (position 8 dans l'aperçu) avec le revêtement adhésif vers le haut sur la zone magnétique (position 6 dans l'aperçu) de la face arrière de la lampe à détecteur.

Figure 7 : Positionner la plaquette métallique

Ne collez pas les plaquettes métalliques sur la lampe à détecteur.

• Fixer la lampe à détecteur

Retirez le film de protection de la couche adhésive des plaquettes métalliques. Appuyez fermement sur la lampe à détecteur avec les plaquettes métalliques à l'endroit prévu.

Figure 8 :
Fixer la lampe à détecteur

La lampe à détecteur est maintenant installée. Elle peut être facilement retirée des plaquettes métalliques pour charger la batterie ou pour la nettoyer.
La lampe à détecteur est ensuite remise en place à l'aide des aimants.

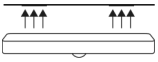

Figure 9 : Fixation magnétique

7. ENTRETIEN ET NETTOYAGE

7.1 ENTRETIEN

Rechargez la batterie de la lampe à détecteur tous les 3 mois si vous n'utilisez pas la lampe à détecteur pendant longtemps.

7.2 NETTOYAGE

Nettoyez le luminaire uniquement avec un chiffon sec et doux. N'utilisez pas de produits de nettoyage agressifs ou contenant des solvants. Ne laissez jamais de liquides pénétrer à l'intérieur du luminaire.

8. REMARQUES RELATIVES À LA PROTECTION DE L'ENVIRON NEMENT

Eliminez l'emballage en respectant le tri sélectif. Mettez le carton avec les vieux papiers, les films dans la collecte des matières recyclables.
Éliminez la lampe à détecteur conformément aux lois et aux dispositions en vigueur dans votre pays.

Les matériaux sont recyclables. En recyclant, en valorisant les matériaux ou en réutilisant les appareils usagés sous d'autres formes, vous apportez une contribution importante à la protection de notre environnement !

Ne jetez pas les appareils électriques aux ordures ! Les appareils électriques et électroniques usagés doivent être collectés séparément et remis aux services de recyclage. Renseignez-vous quant aux possibilités d'élimination d'appareils électriques et électroniques usagés auprès de votre administration communale, municipale ou cantonale.

La batterie ne peut pas être démontée. Jetez l'appareil dans son ensemble.

Remarque sur la loi sur les batteries

Les piles et les accumulateurs ne doivent pas être jetés avec les ordures ménagères. Les consommateurs sont légalement tenus de remettre les piles et les accumulateurs à une collecte séparée.

Les batteries et les piles ne doivent pas être jetées dans les ordures ménagères. En tant qu'utilisateur final, vous êtes légalement tenu de renvoyer les batteries et les piles rechargeables usagées. Une fois utilisées, vous pouvez les rapporter aux centres de collecte municipaux, aux détaillants ou directement à nous (pour l'adresse, voir la section 9) pour les éliminer gratuitement.

Les vieilles batteries peuvent contenir des substances polluantes ou des métaux lourds qui peuvent nuire à l'environnement et à la santé. Les batteries peuvent être recyclées, car elles contiennent des matières premières importantes, telles que du fer, du zinc, du manganèse ou du nickel.

Les batteries et les piles rechargeables contenant des substances polluantes sont marquées du symbole d'une poubelle barrée et du nom chimique de la substance polluante.

Cd **Hg** **Pb**

Cd représente ici le cadmium, Hg le mercure et Pb le plomb.

9. DONNÉES DE CONTACT

EAL GmbH
Otto-Hausmann-Ring 107
42115 Wuppertal, Allemagne

+49 (0)202 42 92 83 0
+49 (0) 202 42 92 83 – 160

info@eal-vertrieb.com
www.eal-vertrieb.com

(NL) Sensorlamp, oplaadbaar

INHOUD

1. REGLEMENTAIR GEBRUIK 14
2. LEVERINGSOMVANG 14
3. SPEZIFIKATIONEN 14
4. VEILIGHEIDSINSTRUCTIES 14
5. UITLEG BIJ DE SYMBOLEN 15
6. GEBRUIKSAANWIJZING 15
6.1 OVERZICHT 15
6.2 DE ACCU OPLADEN 15
6.3 FUNCTIES 15
6.4 MONTAGE 16
7. ONDERHOUD EN VERZORGING 16
7.1 ONDERHOUD 16
7.2 VERZORGING 16
8. INFORMATIE M.B.T. HET MILIEU 16
9. CONTACTINFORMATIE 17

WAARSCHUWING
Lees voorafgaand aan de ingebruikname de gebruiksaanwijzing aandachtig door en neem alle veiligheidsvoorschriften in acht! Het niet-naleven hiervan kan letsel, schade aan het product of aan uw eigendom veroorzaken!
Bewaar de oorspronkelijke verpakking, het aankoopbewijs en de gebruiksaanwijzing om deze later te kunnen raadplegen! Geef bij het doorgeven van het product ook deze gebruiksaanwijzing door.
Controleer voor de ingebruikname eerst de inhoud van de verpakking op beschadigingen en volledigheid!

1. REGLEMENTAIR GEBRUIK

De sensorlamp wordt gebruikt om interieurs, ingangszones of werkoppervlakken te verlichten. De bewegingssensor schakelt het licht automatisch aan en uit. De sensorlamp is alleen geschikt voor gebruik binnenshuis in een droge omgeving.

Dit apparaat is niet bedoeld voor gebruik door kinderen of personen met beperkte geestelijke capaciteiten of die niet over de nodige kennis beschikken. Kinderen moeten uit de buurt van het apparaat worden gehouden.

Het apparaat is niet bedoeld voor commercieel gebruik.

Tot het reglementair gebruik behoort ook het in acht nemen van alle informatie in deze gebruiksaanwijzing, in het bijzonder van de veiligheidsvoorschriften. Elk ander gebruik geldt als niet-reglementair en kan materiële schade of persoonlijk letsel veroorzaken. EAL GmbH is niet aansprakelijk voor schade als gevolg van niet-reglementair gebruik.

2. LEVERINGSOMVANG

A Sensorlampje
B USB type C oplaadkabel
C Metalen plaatje met kleeflaag
D Gebruiksaanwijzing

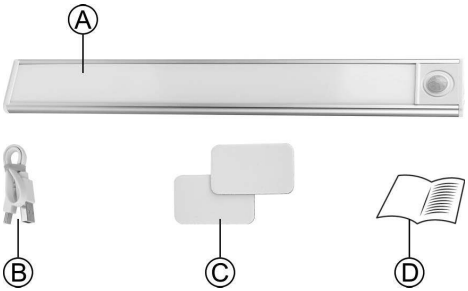

Afb. 1: Leveringsomvang

3. SPEZIFIKATIONEN

Afmetingen (L x B x H):	ca. 400 x 40 10 [mm].
Gewicht:	ca. 120 g
Batterij:	Li-Ion
Spanning:	3,7 V
Capaciteit:	450 mAh
Energie-inhoud:	1.665 Wh

4. VEILIGHEIDSINSTRUCTIES

- Deze waarschuwingsdriehoek geldt als aanduiding van alle voor de veiligheid belangrijke aanwijzingen. Neem deze te allen tijde in acht, anders kan lichamelijk letsel of schade aan het apparaat het gevolg zijn.
- Kinderen mogen niet met het apparaat spelen.
- Reiniging en gebruikersonderhoud mogen niet zonder toezicht door kinderen worden uitgevoerd.
- Laat het verpakkingsmateriaal niet achteloos rondslingeren. Dit kan gevaarlijk speelgoed worden voor kinderen!
- Gebruik dit product alleen waarvoor het bedoeld is!
- Knoei niet met het apparaat en demonteer het niet!
- Gebruik het sensorlampje alleen in droge binnenruimtes en in een droge omgeving, **nooit** in badkamers, wasruimtes of douches.
- Stel het sensorlampje niet bloot aan hoge temperaturen. Installeer het lampje niet in de buurt van sterke warmtebronnen zoals verwarmingstoestellen of ovens.
- Bescherm de sensorlamp tegen mechanische schade. Kies de montageplaats zo dat niemand zich eraan kan stoten en dat er niets op het lampje kan vallen.
- Gebruik voor uw eigen veiligheid alleen

accessoires of reserveonderdelen die in de handleiding worden genoemd of waarvan het gebruik door de fabrikant wordt aanbevolen!

5. UITLEG BIJ DE SYMBOLEN

Voldoet aan de EG-richtlijnen

Een elektrisch product met dit kenmerk mag niet bij het huisvuil worden gegooid

Batterijen horen niet in de restafvalbak

Alleen voor gebruik binnenshuis, droge omgeving

Gebruiksaanwijzing lezen

Het materiaal van het product en de verpakking is recyclebaar

6. GEBRUIKSAANWIJZING

6.1 OVERZICHT

1 USB-C oplaadaansluiting
2 AAN/UIT-schakelaar
3 Schakelaar voor lichttemperatuur
4 Bewegingssensor
5 Verlichte zone
6 Magnetische zone
7 USB-oplaadkabel
8 Metalen plaat met kleeflaag

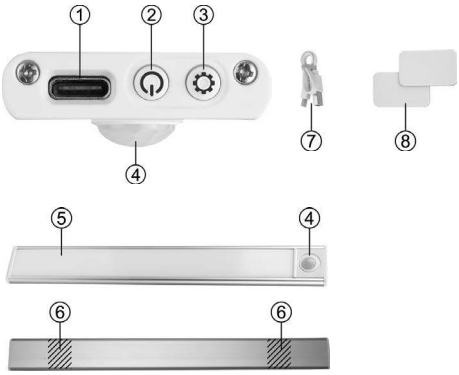

Afb. 2: Overzicht

De sensorverlichting is uitgerust met een kortsluit-/transportzekering die voorkomt dat de verlichting wordt ingeschakeld. Deze zekering wordt vrijgegeven nadat de batterij voor de eerste keer volledig is opgeladen.

6.2 DE ACCU OPLADEN

Sluit de USB-C-laadaansluiting (positie 1 in het overzicht) aan op een USB-lader met de USB-laadkabel (positie 7 in het overzicht).

De laadspanning van de lader mag niet hoger zijn dan 5 V.

Tijdens het opladen brandt het indicatorlampje in de bewegingssensor (positie 4 in het overzicht) rood. Als de batterij volledig is opgeladen, brandt het indicatielampje groen.

Afb. 3: Oplaadindicator

6.3 FUNCTIES

- **Permanent licht**
  Druk één keer op de AAN/UIT-schakelaar (positie 2 in het overzicht), de sensorverlichting wordt ingeschakeld. Het lampje brandt, maar de sensorfunctie is uitgeschakeld.

- **Nachtfunctie**
  Druk de ON/OFF schakelaar een tweede keer in, het licht knippert drie keer. De “Nacht”-sensorfunctie is ingeschakeld. Het licht wordt alleen automatisch ingeschakeld als het donker is.

- **Tag-functie**
  Druk een derde keer op de ON/OFF schakelaar, het lampje knippert twee keer. De “Dag”-sensorfunctie is ingeschakeld. Het licht wordt automatisch ingeschakeld.

- **Uitschakelen**
  Druk een vierde keer op de AAN/UIT-schakelaar om de sensorverlichting volledig uit te schakelen.

- **De lichttemperatuur instellen**
  Je kunt de lichttemperatuurschakelaar (positie 3 in het overzicht) gebruiken om de lichttemperatuur in te stellen door deze meerdere keren in te drukken: Koud ➲ Warm ➲ Neutraal

- **De helderheid instellen**
  Houd de lichttemperatuurschakelaar ingedrukt om de helderheid aan te passen. Van “helder” naar “donker” of van “donker” naar “helder”, afhankelijk van de

uitgangssituatie. Laat de schakelaar los wanneer de gewenste helderheid is bereikt. De instelling wordt automatisch opgeslagen.

Afb. 4: De helderheid instellen

Een hoge helderheidsinstelling veroorzaakt een hoger energieverbruik!

• Sensorfunctie

Het licht van de sensorlamp gaat aan zodra een persoon het sensorgebied betreedt. Het licht blijft aan zolang de persoon zich in het sensorgebied bevindt. Zodra de persoon het sensorgebied heeft verlaten, wordt het licht na ongeveer 25 seconden uitgeschakeld.

6.4 MONTAGE

Het sensorbereik van het licht is 120 ° en 3 meter, zie afb. 5.

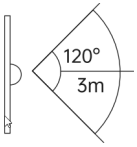

Afb. 5: Sensorbereik

Een te hoge of te lage installatie en obstakels zoals glazen ruiten, scheidingswanden of kleding op een kleerkast kunnen de werking van de sensor belemmeren. Zorg er altijd voor dat het sensorgebied vrij is om een goede werking te garanderen.

• Voorbereiding

Zoek een geschikte plaats voor de sensorverlichting. Maak het oppervlak schoon. Het oppervlak moet stof- en vetvrij en droog zijn.

Afb. 6: Het oppervlak reinigen

• De metalen schijven plaatsen

Plaats de metalen plaatjes (positie 8 in het overzicht) met de kleeflaag naar boven op de magnetische zone (positie 6 in het overzicht) aan de achterkant van de sensorverlichting.

Afb. 7: De metalen schijven plaatsen

Lijm de metalen platen niet op de sensorverlichting.

• De sensorverlichting bevestigen

Verwijder de beschermfolie van de kleeflaag van de metalen plaatjes. Druk de sensorverlichting met de metalen platen stevig op zijn plaats.

Afb. 8: De sensorverlichting bevestigen

De sensorverlichting is nu volledig geïnstalleerd. Het kan gemakkelijk van de metalen platen worden verwijderd om de batterij op te laden of om schoon te maken. Het sensorlampje wordt dan opnieuw bevestigd met de magneten.

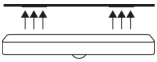

Afb. 9: Magnetische bevestiging

7. ONDERHOUD EN VERZORGING

7.1 ONDERHOUD

Laad de batterij van de sensorlamp om de 3 maanden op als u de sensorlamp lange tijd niet gebruikt.

7.2 VERZORGING

Maak de lamp alleen schoon met een droge, zachte doek. Gebruik geen schuurmiddelen of reinigingsmiddelen die oplosmiddelen bevatten. Laat nooit vloeistoffen in de binnenkant van de lamp dringen.

8. INFORMATIE M.B.T. HET MILIEU

Gooi de verpakking weg volgens het type. Voer karton en karton af als oud papier en folie naar het recyclingcentrum.
Gooi de sensorlamp weg volgens de wetten en voorschriften die in uw land van toepassing zijn.

De materialen zijn recyclebaar. Door recycling, materiaalgebruik of andere vormen van hergebruik van oude apparaten levert u een belangrijke bijdrage aan de bescherming van ons milieu!

Gooi elektrische apparaten niet weg bij het huisvuil! Elektrische en elektronische apparaten moeten gescheiden worden ingezameld en op milieuvriendelijke wijze worden gerecycled. Meer informatie over het afvoeren van elektrische en elektronische apparaten kunt u opvragen bij de gemeente of het stadsbestuur.

De accu kan niet worden verwijderd. Voer het apparaat in zijn geheel af.

Opmerking over de wet betreffende batterijen

Batterijen en accu's mogen niet met het huisvuil worden weggegooid. U bent als eindgebruiker wettelijk verplicht om afgedankte batterijen en accu's in te leveren. Na gebruik kunt u ze gratis inleveren bij uw gemeentelijke inzamelpunten, in winkels of rechtstreeks bij ons (adres zie sectie 9).

Batterijen en accu's die verontreinigende stoffen bevatten, zijn gemarkeerd met het symbool van een doorgestreepte vuilnisbak en de chemische naam van de verontreinigende stof.

Cd **Hg** **Pb**

Hierbij staat Cd voor cadmium, Hg voor kwik en Pb voor lood.

9. CONTACTINFORMATIE

EAL GmbH
Otto-Hausmann-Ring 107
42115 Wuppertal, Duitsland

+49 (0)202 42 92 83 0
+49 (0) 202 42 92 83 – 160

info@eal-vertrieb.com
www.eal-vertrieb.com

CALIMA®
camping equipment

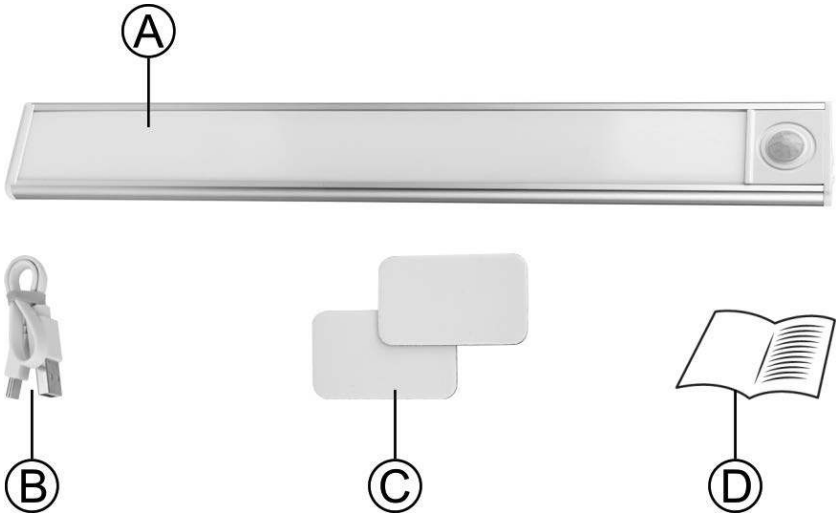

EAL GmbH
Otto-Hausmann-Ring 107
42115 Wuppertal
Deutschland

+49 (0)202 42 92 83 0
+49 (0) 202 42 92 83 – 160

info@eal-vertrieb.com
www.eal-vertrieb.com