"Schutzvermerk nach DIN ISO 16016 beachten" "Please pay attention to copyright note DIN ISO 16016"

A

177,34
154,84
27

A

A-A (1 : 1)

49,4
21,05

ISO (1 : 1)

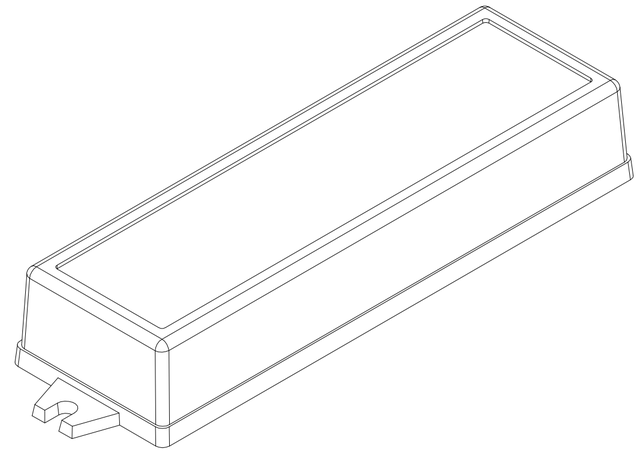

B

Oberteil/
Lid

41
31,95
20,75
14,5
8,45
13,3
3,7
4,35
4,2
R2,3
14,15
8,7
10,9
4,3
8,7
52,6
52,55
31,9
8,6
154,85
146,3
137,8
50
50,1
137,85
32,1
8,5
R2,3
11,6
4,3
14,6
3,95
8,3
12,95
14
20,8
32,15
49,4

B

B-B (1 : 1)

27
24,05
3,1
R2,25
4x⌀6,1
4x⌀2,45
4,45
5,35
4x⌀6,25
4x⌀2,45
1,95
21,05

35,2
7,07
7,05
140,8

C

Unterteil/
Base

44,4
31,8
6,25
6,55
137,15
137
149,9
6,31
31,89

C

C-C (1 : 1)

2,6

Z (2 : 1)

80,3°
⌀6
⌀3,5
1
(2,6)

Bohrungen 4x im Oberteil/
Holes 4x in the lid

						Datum/*Date*	Name/*name*
					Gezeichnet	27.06.2018	AR
					Kontrolliert		
					Norm		
Status	Ä.Nr/*Alt.No*	Datum/*Date*	Name				

Zeichnungs-Nr. / *Drawing-No.:* 2K 5455.005.01

4U-160503

Katalogzeichnung/Catalogue drawing

2504197.idw

1:1 (2:1)

A2