

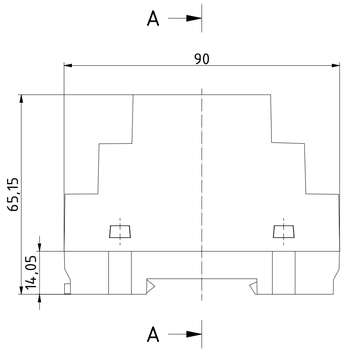

ISO (1 : 1)

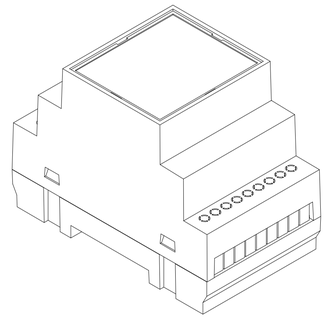

ISO (1 : 1)

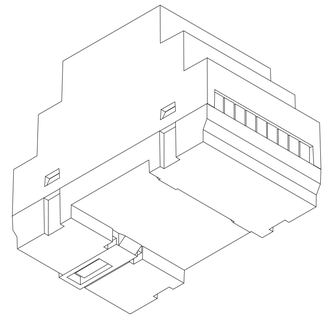

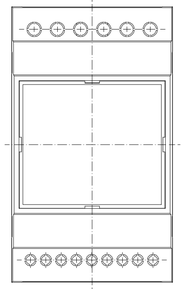

A-A (1 : 1)

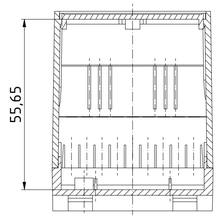

E

Frontplatte/
Front panel

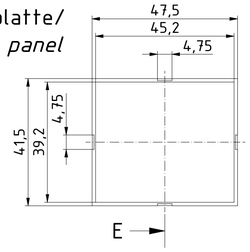

E

E-E (1 : 1)

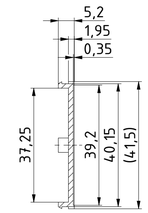

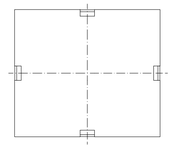

ISO (1 : 1)
Nur Frontplatte/
Only front panel

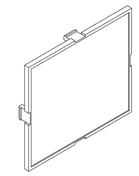

B-B (1 : 1)

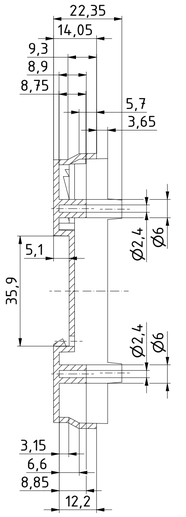

B

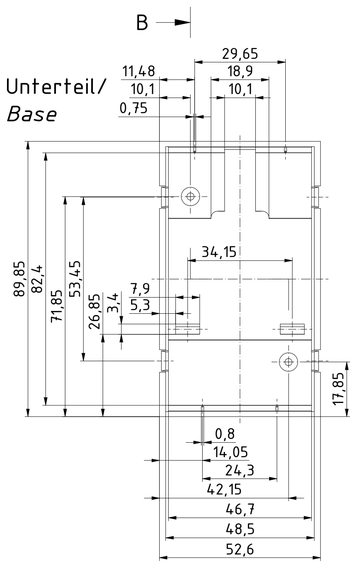

B

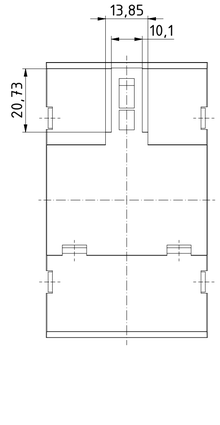

Oberteil/
Lid

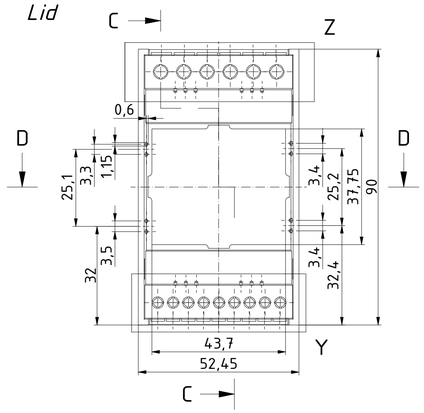

C-C (1 : 1)

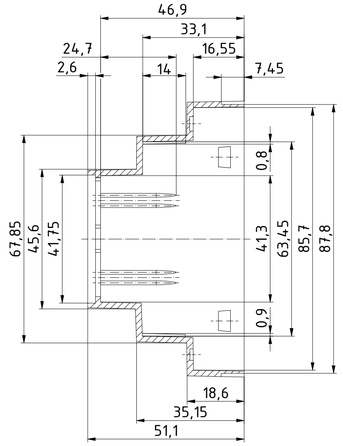

Z (2 : 1)

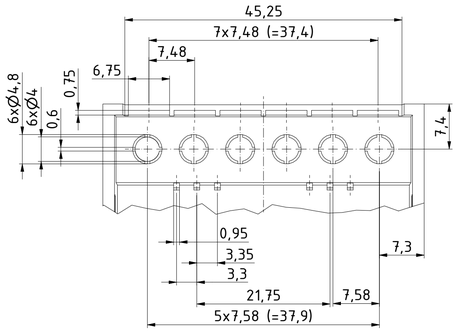

Y (2 : 1)

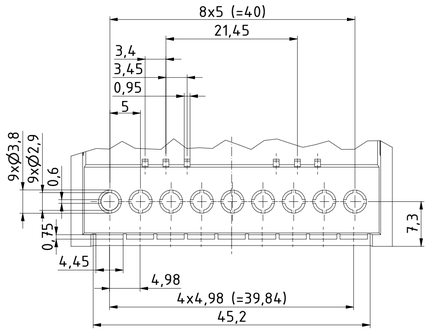

D-D (1 : 1)

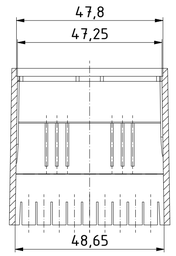

"Schutzvermerk nach DIN ISO 16016 beachten" "Please pay attention to copyright note DIN ISO 16016"

					Datum/*Date*	Name/*name*
				Gezeichnet	24.07.2018	AR
				Kontrolliert		
				Norm		
Status	Ä.Nr/*Alt.No*	Datum/*Date*	Name			

Zeichnungs-Nr. / *Drawing-No.*: 1K 5455.045.01

4U-050907

Katalogzeichnung/Catalogue drawing

2504237.idw

1:1 (2:1)

A1