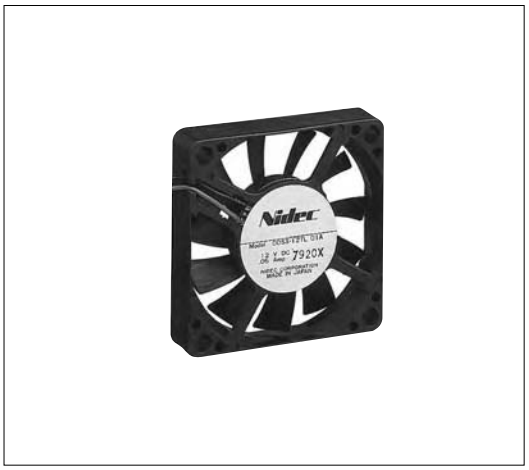

●外形図　External　Dimensions

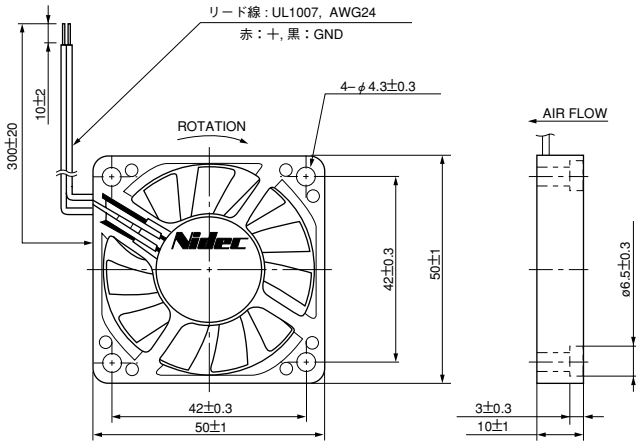

使 用 材 料	ハウジング：プラスチック（UL：V-0）	HOUSING	：Plastic（UL：V-0）
	インペラー：プラスチック（UL：V-0）	IMPELLER	：Plastic（UL：V-0）
	軸　　受：ボールベアリング	BEARING	：Ball bearings
	NBR タイプ		NBR type
保 護 方 法	電流制限	PROTECTION	：Current limit
使用温度範囲	−10℃～60℃	OPERATING TEMP	：−10℃～60℃
質　　量	25g	MASS	：25g

＊センサー付き機種の場合は、リード線は UL 1007，AWG 26 を使用します。

＊In case of models with sensors, UL 1007 AWG 26 leads should be used for fans.

■特性　Major Characteristic Parameters

（注）データは代表特性例です。

Model	Rated Voltage (V)	Rated Current (A)	Maximum Air Flow (m^3/min)	Maximum Static Pressure (Pa)	Rated Input Power (W)	Sound Level (dBA) *1	Rated Speed (min^{-1})
D05X-12TL	12	0.06	0.22	14	0.72	23	3500(3200) *2
D05X-24TL	24	0.05	0.22	14	1.44	23	3500(3200) *2
D05X-12TM	12	0.10	0.27	24	1.2	30	5000(4500) *2
D05X-24TM	24	0.08	0.27	24	1.92	30	5000(4500) *2

＊1 Sound level is measured at the distance of one (1) meter from the axis of fan intake.
＊2 The figures in the brackets indicate RPM of NBR type fan.

＊1 吸込側表面から 1m にて測定
＊2 （　）内は NBR タイプの回転数
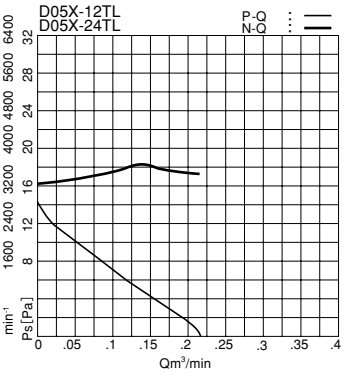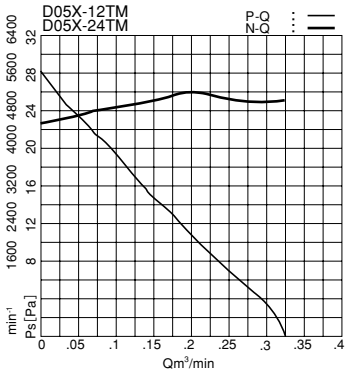
●特性グラフ　Performance Curves