SC - SC Duplex Jumper, I-V(ZN)H 02G 50/125µ
OM3, LSZH Aqua Jacket, x meter

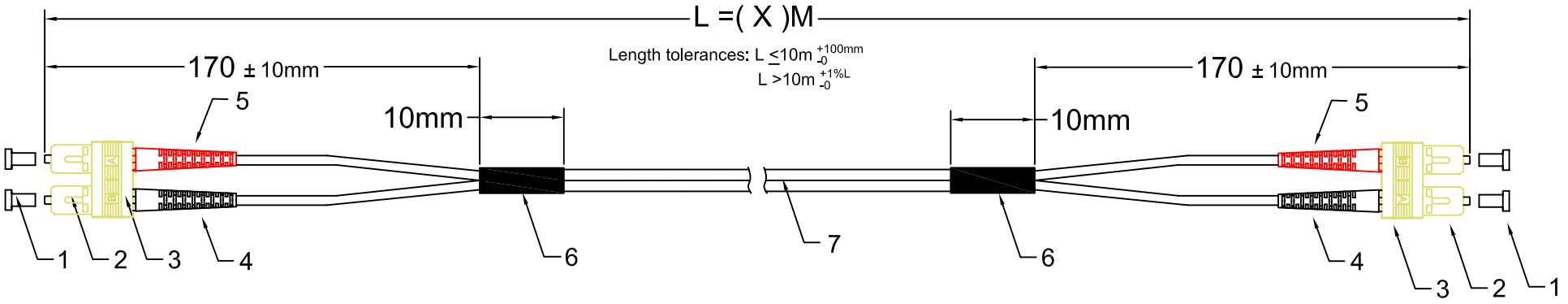

Spezifikationen

- Einfügedämpfung: ≤ 0.3 dB @850nm
- Endflächenprüfung gemäß OP-03-0500
- Test Standard: GR-326-CORE
- Testprotokoll enthält Seriennummer
- RoHS konform
- LWL Kabel gemäß IEC 60793-2
- SC Stecker gemäß IEC 61754-4

RoHS konform

Nr.	Beschreibung	Stk.
7	Duplex Kabel 50/125µ OM3 ∅3.0 mm, LSZH, aqua	
6	Schrumpfschlauch, schwarz	2
5	SC Knickschutz, 3.0 mm, rot	2
4	SC Knickschutz, 3.0 mm, schwarz	2
3	SC Duplex Clip, beige	2
2	SC Stecker, 3.0 mm, beige	4
1	SC Staubschutz	4

EFB ELEKTRONIK

EFB

SC - SC Duplex Jumper, I-V(ZN)H 02G 50/125 OM3, LSZH Aqua Jacket, x meter

Part No: O7413.X

Drawing No:

Verpackung

- das zur Seriennummer gehörige Testprotokoll wird jedem Poly-Beutel beigefügt -

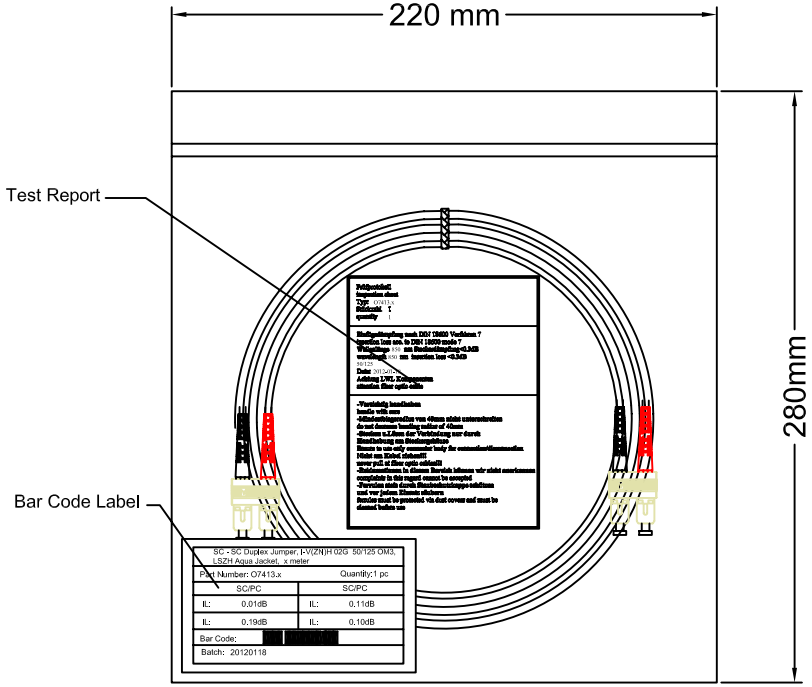

9# PE Bag(220mm x 280mm)

Prüfprotokoll
inspection sheet
Typ: O7413.x
Stückzahl 1
quantity 1

Einfügedämpfung nach DIN 18600 Verfahren 7
insertion loss acc. to DIN 18600 mode 7
Wellenlänge 850 **nm Steckerdämpfung<0.3dB**
wavelength 850 **nm insertion loss <0.3dB**
50/125
Date: 2012-01-18
Achtung LWL Komponenten
attention fiber optic cable

-Vorsichtig handhaben
handle with care
-Mindestbiegeradius von 40mm nicht unterschreiten
do not decrease bending radius of 40mm
-Stecken u.Lösen der Verbindung nur durch Handhabung am Steckergehäuse
Ensure to use only connector body for connection/disconnection
Nicht am Kabel ziehen!!!
never pull at fiber optic cables!!!
-Reklamationen in diesem Bereich können wir nicht anerkennen
complaints in this regard cannot be accepted
-Ferrulen stets durch Staubschutzkappe schützen und vor jedem Einsatz säubern
ferrules must be protected via dust covers and must be cleaned before use

Test Report

SC - SC Duplex Jumper, I-V(ZN)H 02G 50/125 OM3, LSZH Aqua Jacket, x meter			
Part Number: O7413.x		Quantity:1 pc	
SC/PC		SC/PC	
IL:	0.01dB	IL:	0.11dB
IL:	0.19dB	IL:	0.10dB
Bar Code:			
Batch: 20120118			

Bar Code Label(100mmx60mm)

RoHS
konform

EFB ELEKTRONIK

EFB

SC - SC Duplex Jumper, I-V(ZN)H 02G 50/125 OM3, LSZH Aqua Jacket, x meter

Part No: O7413.X

Drawing No:

Innenkabel (Duplex)

1. Eigenschaften

- Verstärkungselement aus Aramidgarn sichert Zugbelastbarkeit und Langzeit-Stabilität
- Geringer Außendurchmesser, geringes Gewicht, Flammwidrig, einfach absetzbar

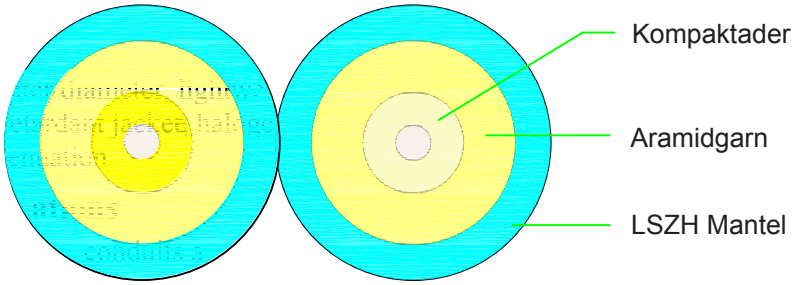

2. Anwendung:

- geeignet für Innenverkabelung
- Patchen, Crossen

3. Temperaturbereich:

- -20°C bis +70°C

4. Faseroptische Eigenschaften:

- Faseranzahl: 2
- Außendurchmesser (D x H): 2.8 x 5.7 mm
- Gewicht (typ.): 13.2 kg/km
- Max. Zugkraft: 300N (kurzzeitig)
  160N (dauerhaft)
- Minimaler Biegeradius: 20 x H (Installation)
  10 x H (Betrieb)
- Max. Querdruckfestigkeit: 1000 N / 100 mm
  Gemäß TIA/EIA-568 B.3 & Bellcore GR-409-CORE & OFNR-UL/CSA FT-4
- Maximale Dämpfung: ≤ 2.3 dB @850nm
  ≤ 0.6 dB @1300nm
- Bandbreiten-Längenprodukt: ≥ 1500 MHz - km @850nm
  ≥ 500 MHz - km @1300nm
- 10 Gigabit Ethernet SX:300m@850nm

5. Kabelspezifikation

- Faser Typ: Multimode 50/125 OM3, LSZH
- Mantelfarbe: Aqua

RoHS konform

EFB ELEKTRONIK

EFB

SC - SC Duplex Jumper, I-V(ZN)H 02G 50/125 OM3, LSZH Aqua Jacket, x meter

Part No: O7413.X

Drawing No: